PHILIPS
hue personal wireless lighting

1. Open the Philips Hue app
   Go to Settings
   Go to Accessory setup and follow instructions in the Hue app
2. Test the sensor
3. Mount the sensor

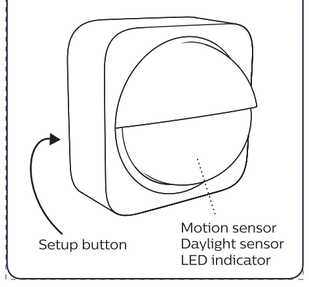

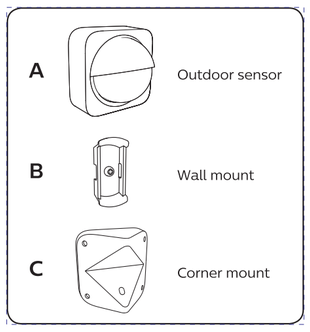

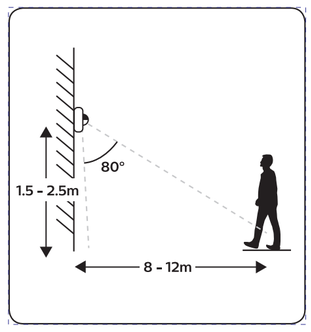

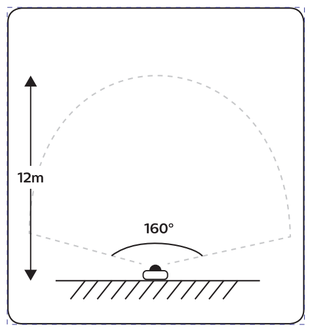

Option 1

Mount the sensor on the wall

3222 639 01392

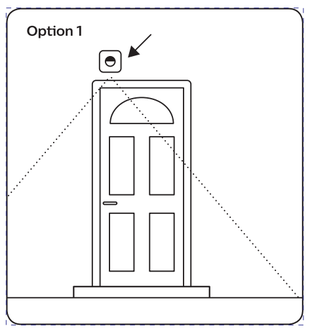

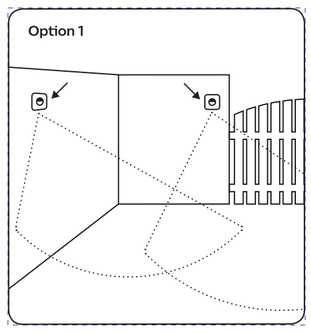

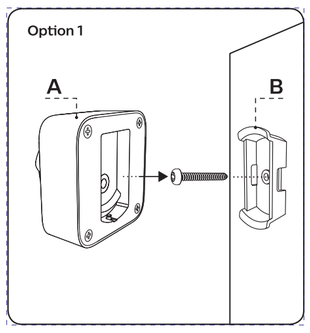

Option 2

Mount the sensor in a corner

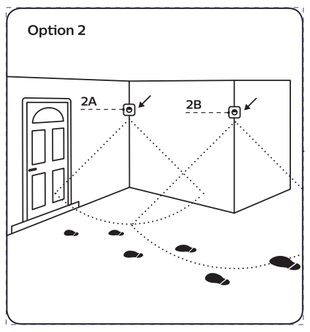

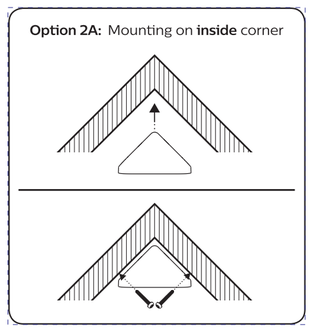

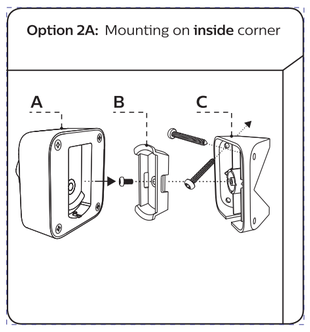

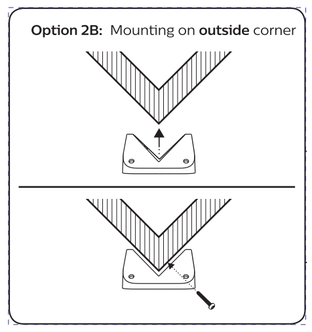

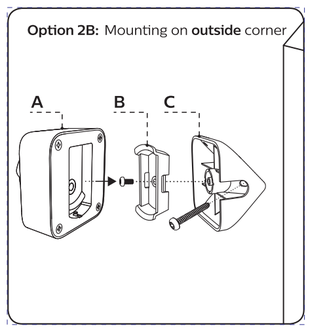

Option 3

Flexible mounting

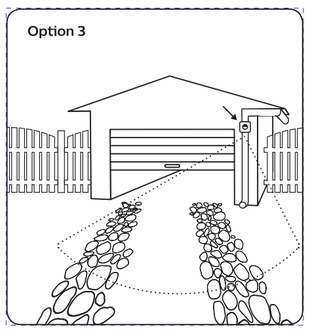

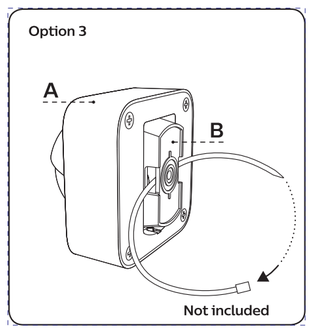

Option 1, 2, 3:

Final step

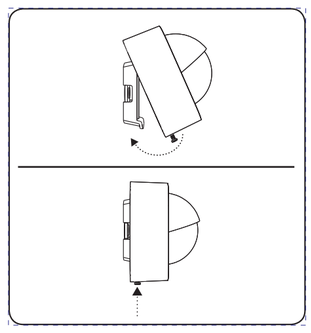

© 2019 Signify Holding

DE

1. Öffnen Sie die Philips Hue App.
   Gehen Sie zu den Einstellungen.
   Gehen Sie zur Einrichtung des Zubehöres und befolgen Sie die Anweisungen der Hue App.
2. Test des Sensors
3. Montage des Sensors

Bewegungssensor
Tageslichterkennung
LED-Anzeigen
Einrichtungstaste

A. Außenlichtsensor
B. Wandhalterung
C. Eckenhalterung

Option 1: Wandbefestigung des Sensors
Option 2: Eckbefestigung des Sensors
Option 2a: Befestigung an nach innen gehenden Ecken
Option 2b: Befestigung an nach außen gehenden Ecken
Option 3: Flexible Montage (z. B. mithilfe von Kabelbindern)
Kabelbinder nicht beigefügt

Option 1, 2, 3: Letzter Schritt

FR

1. Ouvrez l'application Philips Hue.
   Rendez-vous dans Paramètres.
   Rendez-vous dans Configuration des accessoires et suivez les instructions dans l'application Hue.
2. Tester le capteur
3. Monter le capteur

Détecteur de mouvement
détection de la lumière naturelle
Indications LED
Bouton de configuration

A. Capteur extérieur
B. montage mural
C. montage en angle

Option 1 : fixer le capteur sur le mur
Option 2 : fixer le capteur dans un angle
Option 2a : montage dans un angle interne
Option 2b : montage dans un angle externe
Option 3 : montage flexible (à l'aide d'une attache de câble par ex.)
Attache de câble non fournie

Option 1, 2, 3 : étape finale

NL

1. Open de Philips Hue-app.
   Ga naar Instellingen
   Ga naar Accessoire configuratie en volg de instructies in de Hue-app
2. Test de sensor
3. Monteer de sensor

Bewegingsmelder
daglichtdetectie
LED-indicaties
Instelknop

A. Buitensensor
B. wandmontage
C. hoekmontage

Mogelijkheid 1: Bevestig de sensor aan de muur
Mogelijkheid 2: Bevestig de sensor in een hoek
Mogelijkheid 2a: Montage in een binnenhoek
Mogelijkheid 2b: Montage op een buitenhoek
Mogelijkheid 3: Flexibele montage (bijv. met een kabelbinder)
Kabelbinder niet meegeleverd

Optie 1, 2, 3: laatste stap

ES

1. Abra la aplicación Philips Hue
   Vaya a Ajustes
   Acceda a la configuración del accesorio y sigas las instrucciones de la aplicación
2. Probar el sensor
3. Montar el sensor

Sensor de movimiento
detección de luz diurna
Indicadores LED
Botón de configuración

A. Sensor de exterior
B. montaje en pared
C. montaje en esquina

Opción 1: fijar el sensor a la pared
Opción 2: fijar el sensor a una esquina
Opción 2a: montaje en esquina interior
Opción 2b: montaje en esquina exterior
Opción 3: montaje flexible (por ejemplo, utilizando una brida)
Brida no incluida

Opción 1, 2, 3: paso final

PT

1. Abra a aplicação Philips Hue
   Aceda a Definições
   Aceda a Configuração de acessórios e siga as instruções apresentadas na aplicação Hue
2. Testar o sensor
3. Montar o sensor

Sensor de movimento
deteção de luz do dia
Indicações LED
Botão Configuração

A. Sensor para exterior
B. montagem em parede
C. montagem em canto

Opção 1: fixe o sensor na parede
Opção 2: fixe o sensor num canto
Opção 2a: montar num canto interior
Opção 2b: montar num canto exterior
Opção 3: montagem flexível (por exemplo, utilizando uma abraçadeira)
Abraçadeira não incluída

Opção 1, 2, 3: passo final

IT

1. Apri l'app Philips Hue
   Seleziona Impostazioni
   Seleziona Configurazione accessori e segui le istruzioni dell'app Hue
2. Testare il sensore
3. Montare il sensore

Sensore di movimento
rilevazione luce diurna
Indicazioni LED
Pulsante di configurazione

A. Sensore esterno
B. montaggio a parete
C. montaggio ad angolo

Opzione 1: Fissare il sensore al muro
Opzione 2: Fissare il sensore in un angolo
Opzione 2a: Montaggio su un angolo interno
Opzione 2b: Montaggio su un angolo esterno
Opzione 3: Montaggio flessibile (ad es. utilizzando una fascetta)
Fascetta di fissaggio non inclusa

Opzione 1, 2, 3: fase finale

DA

1. Åbn Philips Hue-appen
   Gå til Indstillinger
   Gå til Opsætning af tilbehør, og følg vejledningen i Hue-appen
2. Test sensoren
3. Monter sensoren

Bevægelsessensor
dagslysregistrering
LED-signaler
Opsætningsknap

A. Udendørssensor
B. vægmontering
C. hjørnemontering

Mulighed 1: Fastgør sensoren på væggen
Mulighed 2: Fastgør sensoren i et hjørne
Mulighed 2a: Montering i et indadvendt hjørne
Mulighed 2b: Montering i et udadvendt hjørne
Mulighed 3: Fleksibel montering (f.eks. med en kabelklemme)
Kabelklemme medfølger ikke

Mulighed 1, 2, 3: Sidste trin

FI

1. Avaa Philips Hue -sovellus
   Valitse Settings (Asetukset)
   Valitse Accessory setup (Lisävarusteen asetukset) ja noudata Hue-sovelluksen ohjeita
2. Kokelle tunnistinta
3. Asenna tunnistin

Liiketunnistin
päivänvalon tunnistus
LED-merkkivalot
Määrityspainike

A. Tunnistin ulkokäyttöön
B. seinäkiinnike
C. kulmakiinnike

Vaihtoehto 1: Kiinnitä tunnistin seinään
Vaihtoehto 2: Kiinnitä tunnistin kulmaan
Vaihtoehto 2a: Asennus sisäkulmaan
Vaihtoehto 2b: Asennus ulkokulmaan
Vaihtoehto 3: Joustava asennus (esimerkiksi nippusiteellä)
pakkaus ei sisällä nippusidettä

Vaihtoehto 1, 2, 3: Viimeinen vaihe

SV

1. Öppna Philips Hue-appen
   Gå till Settings (Inställningar)
   Gå till Accessory setup (konfiguration av tillbehör) och följ instruktionerna i Hue-appen
2. Testa sensorn
3. Montera sensorn

Rörelsesensor
dagsljusdetektering
Lysdioder
Installningsknapp

A. Utomhussensor
B. väggfäste
C. hörnfäste

Alternativ 1: Sätt fast sensorn på väggen
Alternativ 2: Sätt fast sensorn i ett hörn
Alternativ 2a: Montering i inåtgående hörn
Alternativ 2b: Montering på utåtgående hörn
Alternativ 3: Flexibel montering (t.ex. med buntband)
Buntband följer ej

Alternativ 1, 2, 3: sista steget

NO

1. Åpne Philips Hue-appen
   Gå til Innstillinger
   Gå til Acessory setup, og følg instruksjonene i Hue-appen
2. Test sensoren
3. Monter sensoren

Motion sensor
dagslyssensor
LED-varsler
Oppsettknapp

A. Utendørssensor
B. veggmontering
C. hjørnemontering

Alternativ 1: Monter sensoren på veggen
Alternativ 2: Monter sensoren i et hjørne
Alternativ 2a: Montering på innvendig hjørne
Alternativ 2b: Montering på utvendig hjørne
Alternativ 3: Fleksibel montering (f.eks. ved å bruke strips)
Buntebånd følger ikke med

Alternativ 1, 2, 3: Endelig trinn

EL

1. Ανοίξτε την εφαρμογή Philips Hue
   Μεταβείτε στις Ρυθμίσεις
   Μεταβείτε στη Ρύθμιση εξαρτημάτων και ακολουθήστε τις οδηγίες της εφαρμογής Hue
2. Δοκιμή του αισθητήρα
3. Τοποθέτηση του αισθητήρα

Αισθητήρας κίνησης
ανίχνευση φωτός ημέρας
Ενδεικτικές λυχνίες LED
Κουμπί ρύθμισης

A. Αισθητήρας εξωτερικών χώρων
B. τοποθέτηση στον τοίχο
C. τοποθέτηση σε γωνία

Επιλογή 1: Στερέωση του αισθητήρα στον τοίχο
Επιλογή 2: Στερέωση του αισθητήρα σε γωνία
Επιλογή 2a: Τοποθέτηση σε εσωτερική γωνία
Επιλογή 2β: Τοποθέτηση σε εξωτερική γωνία
Επιλογή 3: Ευέλικτη τοποθέτηση (π.χ. με χρήση δεματικού καλωδίων)
Δεματικό καλωδίων δεν συμπεριλαμβάνεται

Επιλογή 1,2,3: Τελικό βήμα

TR

1. Philips Hue uygulamasını açın
   Ayarlar'a gidin
   Aksesuar kurulumuna gidin ve Hue uygulamasındaki talimatları izleyin
2. Sensörü test edin
3. Sensörü monte edin

Motion sensor
gün ışığı algılama
LED göstergeler
Kurulum butonu

A. Dış mekan sensörü
B. duvara montaj
C. köşeye montaj

Seçenek 1: Sensörü duvara sabitleyin
Seçenek 2: Sensörü bir köşeye sabitleyin
Seçenek 2a: İç köşeye montaj
Seçenek 2b: Dış köşeye montaj
Seçenek 3: Esnek montaj (kayış vb. kullanarak)
Kablo bağı dahil değildir

Seçenek 1, 2, 3: Son adım

BG

1. Отворете на приложението Philips Hue
   Отидете в настройки
   Отворете в Настройки на аксесоара и следвайте инструкциите в приложението Hue
2. Тествайте сензора
3. Монтирайте сензора

Датчик за движение
откриване на дневната светлина
Индикатори на светодиодите
Бутон за настройка

A. Външен сензор
B. монтаж на стена
C. ъглов монтаж

Възможност 1: Поставете сензора на стената
Възможност 2: Поставете сензора в ъгъла
Възможност 2a: Монтиране вътре вътрешен ъгъл
Възможност 2b: Монтиране вътре външен ъгъл
Възможност 3: Гъвкаво монтиране (напр. с връзки тип „свинска опашка")
Връзка тип „свинска опашка" не е включена

Възможност 1, 2, 3: Последна стъпка

HU

1. Nyissa meg a Philips Hue alkalmazást.
   Lépjen a beállításokhoz.
   Lépjen a tartozékok beállításához és kövesse a Hue alkalmazásban megjelenő utasításokat.
2. Tesztelje az érzékelőt
3. Rögzítse az érzékelőt

Mozgásérzékelő
napfény érzékelése
LED-jelzések
Beállítás gomb

A. Kültéri érzékelő
B. falra szerelt
C. sarokba szerelt
1. lehetőség: Az érzékelő falra szerelése
2. lehetőség: Az érzékelő sarokba szerelése
2a lehetőség: Felszerelés belteri sarokba
2b lehetőség: Felszerelés kültéri sarokba
3. lehetőség: Rugalmas rögzítés (pl. gyorskötözővel)
Gyorskötöző nincs mellékelve

Lehetőség 1, 2, 3: utolsó lépés

SL

1. Odprite aplikacijo Philips Hue.
   Odprite nastavitve.
   Pomaknite se v razdelek za nastavitev dodatne opreme in upoštevajte navodila v aplikaciji Hue.
2. Preizkus senzorja
3. Namestitev senzorja

Senzor gibanja
zaznavanje dnevne svetlobe
Opozorila LED
Gumb za nastavitev

A. Zunanji senzor
B. stenska namestitev
C. kotna namestitev

Možnost 1: Namestitev senzorja na steno
Možnost 2: Namestitev senzorja v kot
Možnost 2a: Namestitev senzorja v kot
Možnost 2b: Namestitev senzorja na vogal
Možnost 3: Prilagodljiva namestitev (npr. z vezniki trakom)
Vezni trak ni priložen

Možnosti 1, 2, 3: zadnji korak

HR

1. Otvorite aplikaciju Philips Hue
   Idite na Postavke
   Idite na Podešavanje dodatne opreme i pratite upute na aplikaciji Hue
2. Ispitajte senzor
3. Postavite senzor

Senzor pokreta
prepoznavanje dnevne svjetlosti
LED indikacije
Gumb za postavljanje

A. Senzor za otvorene prostore
B. zidni nosač
C. kutni nosač

Mogućnost br. 1: postavljanje senzora na zid
Mogućnost br. 2: postavljanje senzora na kut
Mogućnost br. 2a: postavljanje na unutarnji kut
Mogućnost br. 2b: postavljanje na vanjski kut
Mogućnost br. 3: fleksibilno postavljanje (npr. pomoću vezice)
Vezica nije u kompletu

Mogućnost 1, 2, 3: posljednji korak

MK

1. Отворете ја апликацијата Philips Hue
   Одете во Поставки
   Одете во Поставување додаток и следете ги упатствата во апликацијата Hue
2. Тестирајте го сензорот
3. Монтирајте го сензорот

Сензор за движење
детектирање дневна светлина
LED индикации
Копче за поставување

A. Сензор за надвор.
B. монтирање на ѕид
C. монтирање на ќош

Опција 1: Прицврстете го сензорот на ѕид
Опција 2: Прицврстете го сензорот во ќош
Опција 2а: Монтирање во внатрешен ќош
Опција 2б: Монтирање на надворешен ќош
Опција 3: Флексибилно монтирање (пр. со употреба на пластична стега)
Стегата за кабли не е вклучена

Опција 1, 2, 3: последен чекор

SR

1. Otvorite Philips Hue aplikaciju
   Idite na Settings
   Idite na Accessory setup i pratite instrukcije u Hue aplikaciji
2. Testiranje senzora
3. Montiranje senzora

Senzor pokreta
prepoznavanje dnevnog svetla
LED indikacije
Dugme za podešavanje

A. Spoljašnji senzor
B. zidni nosač
C. ugaoni nosač

Opcija 1: Fiksirajte senzor na zid
Opcija 2: Fiksirajte senzor u ugao
Opcija 2a: Montiranje na unutrašnji ugao
Opcija 2b: Montiranje na spoljašnji ugao
Opcija 3: Fleksibilno montiranje (npr. pomoću vezica)
Vezica nije uključena

Opcija 1, 2, 3: poslednji korak

CZ

1. Spusťte aplikaci Philips Hue.
   Přejděte do nabídky Nastavení
   Přejděte do nabídky Nastavení příslušenství a postupujte podle pokynů v aplikaci Hue.
2. Vyzkoušejte senzor
3. Namontujte senzor

Motion sensor
detekce denního světla
LED kontroly
Tlačítko Nastavení

A. Venkovní senzor
B. nástěnný držák
C. rohový držák

Možnost 1: Nástěnná montáž senzoru
Možnost 2: Rohová montáž senzoru
Možnost 2a: Montáž do vnitřního rohu
Možnost 2b: Montáž na venkovní roh
Možnost 3: Flexibilní montáž (např. stahovacím páskem)
Stahovací pásek není součástí balení.

Možnost 1, 2, 3: Poslední krok

SK

1. Otvorte aplikáciu Philips Hue.
   Prejdite na nastavenia.
   Prejdite na nastavenia príslušenstva a postupujte podľa pokynov v aplikácii Hue.
2. Test snímača
3. Montáž snímača

Snímač pohybu
detekcia denného svetla
Indikátory LED
Tlačidlo nastavenia

A. Exteriérový snímač
B. montáž na stenu
C. montáž do rohu
Možnost 1: Upevnenie snímača na stenu
Možnost 2: Upevnenie snímača do rohu
Možnost 2a: Montáž do vnútorného rohu
Možnost 2b: Montáž do vonkajšieho rohu
Možnost 3: Flexibilná montáž (napr. pomocou stahovacej pásky)
Káblová spona nie je súčasťou balenia

Možnosti 1, 2, 3: záverečný krok

PL

1. Otwórz aplikację Philips Hue
   Przejdź do ustawień
   Przejdź do ustawień akcesoriów i postępuj zgodnie z instrukcjami w aplikacji Hue.
2. Przetestuj czujnik.
3. Zamontuj czujnik.

Motion sensor
wykrywanie światła dziennego
Wskazania diody LED
Przycisk konfiguracji

A. Zewnętrzny czujnik
B. Montaż naścienny
C. Montaż w narożniku

Rozwiązanie 1: przymocuj czujnik na ścianie.
Rozwiązanie 2: Przymocuj czujnik w narożniku.
Rozwiązanie 2a: montaż wewnątrz narożnika
Rozwiązanie 2b: montaż na zewnątrz narożnika
Rozwiązanie 3: elastyczny montaż (np. przy użyciu opaski)
Brak opaski zaciskowej w zestawie

Opcja 1, 2, 3: Ostatni krok

RO

1. Deschideți aplicația Philips Hue
   Accesați Setări
   Accesați Configurare accesoriu și urmați instrucțiunile din aplicația Hue.
2. Testați senzorul
3. Montați senzorul

Senzor de mișcare
detecție a luminii naturale
Indicații LED
Buton de configurare

A. Senzor pentru exterior
B. montaj pe perete
C. montaj în colțuri

Opțiunea 1: Fixați senzorul pe perete
Opțiunea 2: Fixați senzorul într-un colț
Opțiunea 2a: Montare pe colțurile din interior
Opțiunea 2b: Montare pe colțurile de la exterior
Opțiunea 3: Montare flexibilă (de ex., cu ajutorul unui colier pentru cabluri)
Colierul pentru cabluri nu este inclus

Opțiunea 1, 2, 3: etapă finală

SQ

1. Hapni aplikacionin "Philips Hue"
   Shkoni te "Cilësimet"
   Shkoni te "Konfigurimi i aksesoreve" dhe ndiqni udhëzimet në aplikacionin "Hue"
2. Testoni sensorin
3. Montoni sensorin

Sensori i lëvizjeve "Hue"
diktimi i dritës së diellit
Treguesit LED
Butoni i konfigurimit

A. Sensori i jashtëm
B. montimi në mur
C. montimi të këndi

Opsioni 1: Fiksoni sensorin në mur
Opsioni 2: Fiksoni sensorin të këndi
Opsioni 2a: Montimi në këndin brenda
Opsioni 2b: Montimi në këndin jashtë
Opsioni 3: Montimi fleksibël (p.sh. përdorimi i lidhëse)
Mbështjellja e lidhëses nuk përfshihet

Opsioni 1, 2, 3: Hapi i fundit

LV

1. Atveriet Philips Hue lietojumprogrammu
   Pārejiet uz sadaļu Settings (Iestatījumi)
   Atveriet sadaļu Accessory setup (Piederumu iestatīšana) un ievērojiet Hue lietojumprogrammā sniegtos norādījumus.
2. Sensora pārbaude
3. Sensora uzstādīšana

Kustību sensors
dienasgaismas noteikšana
LED signāli
Iestatīšanas poga

A. Ārpustelpu sensors
B. sienas stiprinājums
C. stūra stiprinājums

1. iespēja: sensora stiprināšana pie sienas
2. iespēja: sensora stiprināšana stūrī
2.a iespēja: stiprināšana stūra iekšpusē
2.b iespēja: stiprināšana stūra ārpusē
3. iespēja: elastīgs stiprinājums (piemēram, kabeļu savilktnis)
Ietvars nav iekļauts

Varianti 1, 2, 3: pēdējā darbība

LT

1. Atidarykite „Philips Hue" taikomąją programą
   Eikite į dalį „Settings" (nustatymai)
   Pasirinkite sąranką „Accessory" (priedas) ir vykdykite „Hue" taikomojoje programoje teikiamas instrukcijas.
2. Patikrinkite jutiklį
3. Sumontuokite jutiklį

Judesio jutiklis
dienos šviesos aptikimas
LED rodmenys
Nustatymo mygtukas

A. Lauko jutiklis
B. montavimas ant sienos
C. montavimas kampe

1 variantas: jutiklį pritvirtinkite ant sienos
2 variantas: jutiklį pritvirtinkite kampe
2a variantas: montavimas vidiniame kampe
2b variantas: montavimas kampo išorėje
3 variantas: lankstus montavimas (pvz., naudojant dirželius)
„Tie" pakuotė neįtraukta

1, 2, 3 parinktis: baigiamasis veiksmas

ET

1. Avage Philips Hue rakendus
   Avage Seaded
   Avage tarvikute seadistamine ja järgige Hue rakenduses olevaid juhiseid
2. Anduri testimine
3. Anduri kinnitamine

Liikumisandur
päevavalguse tuvastus
LED indikatsioonid
Seadistuse nupp

A. Õueandur
B. seinakinnitus
C. nurgakinnitus

Valik 1: kinnitage andur seinale
Valik 2: kinnitage andur nurka
Valik 2a: Paigaldamine sisenurka
Valik 2b: Paigaldamine välisnurka
Valik 3: Paindlik kinnitamine (nt kaablivitsaga)
Kaablivits ei kuulu komplekti

Valik 1, 2, 3: viimane samm

AR

1. افتح تطبيق Philips Hue
   انتقل إلى الإعدادات
   انتقل إلى إعداد الملحقات واتبع التعليمات في تطبيق Hue
2. اختبار المستشعر
3. تثبيت المستشعر

مستشعر حركة
الكشف عن ضوء النهار
LED مؤشرات
زر الإعداد

A مستشعر خارجي
B التثبيت على الجدار
C التثبيت على الزاوية

الخيار 1: تثبيت المستشعر على الجدار
الخيار 2: تثبيت المستشعر على الزاوية
الخيار 2 "أ": التثبيت على الزاوية الداخلية
الخيار 2 "ب": التثبيت على الزاوية الخارجية
الخيار 3: التثبيت المرن (مثل استخدام عروات تثبيت)
الحزام غير ملحق

الخيار 1، 2، 3: الخطوة النهائية