niko Manual 552-720X1

Niko Home Control | zigbee certified product | 4 year warranty

EN ***Wireless battery-powered switch, onefold, Zigbee®***

NL *Draadloze schakelaar met batterij, enkelvoudig, Zigbee®*

FR *Interrupteur sans fil sur batterie, simple, Zigbee®*

DE *Drahtloser, batteriebetriebener Schalter, einfach, Zigbee®*

DK *Trådløs batteridrevet afbryder, enkelt, Zigbee®*

SE *Trådlös batteridriven strömställare, 1-facks, Zigbee®*

NO *Trådløs batteridrevet enkeltbryter Zigbee®*

IT *Interruttore wireless a batteria, singolo, Zigbee®*

PL *Bezprzewodowy, zasilany bateriami, pojedynczy przełącznik, Zigbee®*

SK *Bezdrôtový spínač napájaný batériou, jednoduchý, Zigbee®*

Description

Beschrijving / Description / Beschreibung / Beskrivelse / Beskrivning / Beskrivelse / Descrizione / Opis / Popis

EN

This onefold wireless battery-powered Zigbee® switch allows you to remotely control wireless Zigbee® devices. It can either be used in a Niko Home Control installation (max. fifty Zigbee® devices) or connected to a third-party Zigbee® system as a standard dimmer switch (ON/OFF/dimming) via EZ-mode pairing. The switch also supports Touchlink or Find&Bind to pair with up to eight Zigbee® receivers (ON/OFF/dimming) for stand-alone use or decentral networks. The wireless Zigbee® switch is battery powered with a lifetime of at least five years, based on twenty short press actuations a day. The variant with a plastic baseplate (552-72001) is used for wall installation. Fixation is possible with double-sided adhesive tape (included) or screws (excluded). For flush-mounting box installation, use variant 552-72011 together with the metal baseplate (552-720X0) suitable for your region.

NL

Met deze enkelvoudige draadloze Zigbee® schakelaar met batterij kun je Zigbee® toestellen vanop afstand bedienen. Je kunt hem gebruiken in een Niko Home Control installatie (max. 50 Zigbee® toestellen) of integreren in een Zigbee® systeem van een ander merk als standaard dimschakelaar (AAN/UIT/dimmen) gekoppeld via EZ-modus. De schakelaar ondersteunt ook Touchlink of Find&Bind voor koppeling met tot 8 Zigbee®ontvangers (AAN/UIT/dimmen) voor standalone gebruik of decentrale netwerken. De draadloze Zigbee® schakelaar werkt op batterij en gaat minstens vijf jaar mee, gebaseerd op twintig keer kort drukken per dag. Voor plaatsing op een wand gebruik je de variant met plastic sokkel (552-72001). Je kan hem bevestigen met dubbelzijdige plakband (inbegrepen) of met schroeven (niet inbegrepen). Voor installatie met inbouwdoos gebruik je variant 552-72011 met de metalen sokkel (552-720X0) die geschikt is voor jouw regio.

FR

Cet interrupteur Zigbee® simple sans fil sur batterie vous permet de commander à distance des appareils Zigbee® sans fil. Il peut être utilisé dans une installation Niko Home Control (50 appareils Zigbee® maximum) ou raccordé à un système Zigbee® tiers en tant que variateur/interrupteur standard (allumé/éteint/variation) au moyen d'un mode d'appairage EZ. L'interrupteur prend également en charge Touchlink ou Find&Bind pour appairer jusqu'à huit récepteurs Zigbee® (allumé/éteint/variation) pour une utilisation autonome ou en réseaux décentralisés. L'interrupteur Zigbee® sans fil fonctionne sur batterie pour une durée de vie d'au moins cinq ans à raison de vingt déclenchements de courte durée par jour. La variante avec socle en plastique (552-72001) convient pour une utilisation murale. La fixation peut se faire par ruban adhésif double face (compris) ou par vis (non comprises). Pour l'installation avec boîte d'encastrement, utilisez la variante 552-72011 avec le socle métallique (552-720X0) adapté à votre région.

DE

Mit diesem drahtlosen, batteriebetriebenen Zigbee®-Einfachschalter können Sie drahtlose Zigbee®-Geräte aus der Ferne bedienen. Er kann entweder in einer Niko Home Control-Installation verwendet werden (max. fünfzig Zigbee®-Geräte) oder als Standard-Dimmschalter (EIN/AUS/Dimmen) über EZ-Mode Pairing an ein Zigbee®-System eines Drittanbieters angeschlossen werden. Der Schalter unterstützt auch Touchlink oder Find&Bind zur Kopplung mit bis zu acht Zigbee®-Empfängern (Ein/Aus/Dimmen) für den Stand-alone-Einsatz oder dezentrale Netzwerke. Der drahtlose Zigbee®-Schalter ist batteriebetrieben, die Batterie hat eine Lebensdauer von mindestens fünf Jahren, wenn man von zwanzig Kurzbetätigungen pro Tag ausgeht. Die Variante mit Kunststoffbodenplatte (552-72001) wird für die Wandmontage verwendet. Die Befestigung ist mit doppelseitigem Klebeband (im Lieferumfang enthalten) oder Schrauben (nicht enthalten) möglich. Für den Einbau einer Unterputzdose verwenden Sie die Variante 552-72011 zusammen mit der für Ihre Region geeigneten Metallbodenplatte (552-720X0).

DK

Med denne trådløse batteridrevne Zigbee® enkeltafbryder kan du fjernbetjene trådløse Zigbee® enheder. Den kan enten bruges i en Niko Home Control installation (maks. halvtreds Zigbee® enheder) eller tilsluttes et tredjeparts Zigbee® system som en standard lysdæmper (ON/OFF/dæmpning) via parring i EZ-funktion. Afbryderen understøtter også Touchlink og Find&Bind til at parre med op til otte Zigbee® modtagere (ON/OFF/dæmpning) til stand-alone brug eller decentrale netværk. Den trådløse Zigbee® afbryder er batteridrevet med en levetid på mindst fem år, baseret på tyve korte trykaktiveringer om dagen. Varianten med plastikmonteringsunderlag (552-72001) anvendes til vægmontering. Fastgørelse er mulig med dobbeltklæbende tape (medfølger) eller skruer (ekskl.). Brug variant 552-72011 sammen med metalmonteringsunderlaget (552-720X0), der passer til dit område, til installation af en indbygningsdåse.

SE

Med denna enkla, trådlösa batteridrivna Zigbee®-strömställare kan du fjärrstyra trådlösa Zigbee®-enheter. Den kan antingen användas i en Niko Home Control-installation (max femtio Zigbee®-enheter) eller kopplas till ett tredjeparts Zigbee®-system som en standarddimmerbrytare (PÅ/AV/dimmer) via EZ-lägesparkoppling. Strömställaren har också stöd för Touchlink eller Find&Bind för att parkoppla upp till åtta Zigbee®-mottagare (PÅ/AV/dimmer) för fristående användning eller decentraliserade nätverk. Den trådlösa Zibee®-strömställaren är batteridriven med en livslängd på minst fem år, baserat på tjugo snabba tryckaktiveringar per dag. Varianten med basplatta i plast (552-72004) används för väggmontering. För fixering kan dubbelhäftande tejp (medföljer) eller skruvar (medföljer ej) användas. För montering med infälld dosa kan variant 552-72011 användas tillsammans med den basplatta i metall (552-720X0) som är lämplig för din region.

NO

Denne trådløse batteridrevne Zigbee®-enkeltbryteren lar deg fjernstyre trådløse Zigbee®-enheter. Den kan enten brukes i en Niko Home Control-installasjon (maks. 50 Zigbee®-enheter), eller kobles til et tredjeparts Zigbee®-system som standard dimmebryter (PÅ/AV/dimming) via EZ-sammenkobling. Bryteren støtter også Touchlink eller Find&Bind for sammenkobling med opptil åtte Zigbee®-mottakere (PÅ/AV/dimming) til frittstående bruk eller desentraliserte nettverk. Den trådløse Zigbee®-bryteren er batteridreven og har en levetid på minst fem år basert på 20 korte trykk per dag. Modellen med en baseplate i plast (552-72001) brukes til vegginstallasjon. Den kan festes med dobbeltsidig tape (medfølger) eller skruer (medfølger ikke). Hvis du vil installere med innfelt monteringsboks, må du bruke modellen 552-72011 sammen med baseplaten i metall (552-720X0) som er egnet for regionen din.

IT

Questo interruttore Zigbee® wireless alimentato a batteria permette di controllare a distanza i dispositivi wireless Zigbee®. Può essere utilizzato in un'installazione Niko Home Control (max. cinquanta dispositivi Zigbee®) o collegato a un sistema Zigbee® di terzi come interruttore dimmer standard (ON/OFF/dimming) tramite abbinamento in modalità EZ. L'interruttore supporta anche Touchlink o Find&Bind per abbinare fino a otto ricevitori Zigbee® (ON/OFF/dimming) per l'uso autonomo o per reti decentrate. L'interruttore Zigbee® wireless è alimentato a batteria con una durata di almeno cinque anni, sulla base di venti attivazioni di breve durata al giorno. Per l'installazione a parete si utilizza la variante con piastra di base in plastica (552-72001). Il fissaggio è possibile con nastro biadesivo (incluso) o viti (escluse). Per l'installazione della scatola da incasso, utilizzare la variante 552-72011 insieme alla piastra di base metallica (552-720X0) adatta alla propria regione.

PL

Ten pojedynczy, zasilany bateriami przełącznik Zigbee® umożliwia zdalne sterowanie bezprzewodowymi urządzeniami Zigbee®. Może być używany w instalacji Niko Home Control (maks. pięćdziesiąt urządzeń Zigbee®) lub podłączony poprzez parowanie w trybie EZ do systemu Zigbee® innej firmy jako standardowy przełącznik ściemniacza (WŁ./WYŁ./ściemnianie). Przełącznik obsługuje również Touchlink lub Find&Bind, aby sparować z maksymalnie ośmioma odbiornikami Zigbee®(WŁ./WYŁ./ściemnianie) do użytku samodzielnego lub w sieciach zdecentralizowanych. Bezprzewodowy przełącznik Zigbee®jest zasilany bateriami, a jego żywotność wynosi co najmniej pięć lat, w oparciu o dwadzieścia krótkich naciśnięć przycisku dziennie. Wariant z plastikową płytą podstawy (552-72001) służy do montażu ściennego. Mocowanie jest możliwe za pomocą dwustronnej taśmy samoprzylepnej (w zestawie) lub śrub (nie znajdują się w zestawie). Do montażu w puszce podtynkowej należy użyć wariantu 552-72012 wraz z metalową płytą podstawy (552-720X0) odpowiednią dla danego regionu.

SK

Tento jednoduchý bezdrôtový batériou napájaný spínač Zigbee® umožňuje diaľkovo ovládať bezdrôtové zariadenia Zigbee®. Môže sa používať buď v inštalácii Niko Home Control (max. päťdesiat zariadení Zigbee®) alebo pripojený na systém tretej strany Zigbee® ako štandardný stmievač (ZAP/VYP/stmievanie) prostredníctvom režimu párovania EZ. Tento spínač takisto podporuje Touchlink alebo Find&Bind, aby bolo možné ho spárovať až s ôsmymi prijímačmi Zigbee® (ZAP/VYP/stmievanie) na samostatné použitie alebo pre decentralizované siete. Bezdrôtový spínač Zigbee® je napájaný batériou, ktorá pri dvadsiatich krátkych stlačeniach denne vydrží najmenej päť rokov. Verzia s plastovou základnou doskou (552-72001) sa používa pri inštaláciách na stenu. Upevnenie je možné pomocou obojstrannej lepiacej pásky (je súčasťou balenia) alebo pomocou skrutiek (nie sú súčasťou balenia). Na montáž do zapustenej montážnej krabice použite verziu 552-72011 spolu s kovovou základnou doskou (552-720X0) vhodnou pre vašu lokalitu.

Dimensions

Afmetingen / Dimensions / Abmessungen / Dimensioner / Mått / Dimensjoner / Dimensioni / Wymiary / Rozmery

552-72001

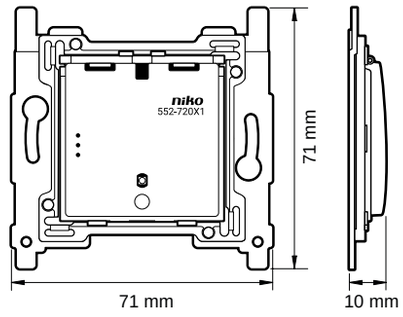

552-72011

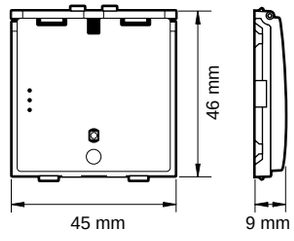

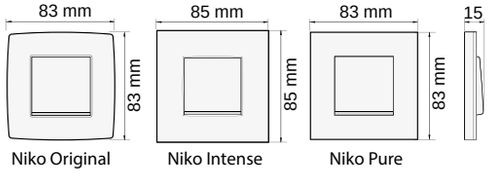

Zigbee® network

Zigbee® netwerk / Réseau Zigbee® / Zigbee®-Netzwerk / Zigbee®-nätverk / Zigbee®-nätverk / Zigbee®-nettverk / Rete Zigbee® / Sieć Zigbee® / Sieť Zigbee®

EN

Install the onefold wireless battery-powered Zigbee® switch within 10 m of a Zigbee® receiver. Battery-powered Zigbee® devices act as endpoints and do not support Zigbee® mesh networking. For more information on Zigbee® network principles and signal range, consult guide.niko.eu.

NL

Plaats de enkelvoudige draadloze Zigbee® schakelaar met batterij binnen een straal van 10 meter van een Zigbee®ontvanger. Zigbee® toestellen met batterij werken als eindpunt en kunnen zelf geen Zigbee® mesh-netwerk creëren. Meer informatie over Zigbee® netwerkprincipes en signaalbereik vind je op guide.niko.eu

FR

Installez l'interrupteur Zigbee® simple sans fil sur batterie à 10 m maximum du récepteur Zigbee®. Les appareils Zigbee® sur batterie servent de points de terminaison et ne peuvent pas créer un réseau maillé Zigbee® par eux-mêmes. Pour plus d'informations sur les principes du réseau Zigbee® et la portée du signal, consultez le guide.niko.eu.

DE

Installieren Sie den drahtlosen, batteriebetriebenen Zigbee®-Einfachschalter innerhalb einer Entfernung von 10 m zu einem Zigbee®-Empfänger. Batteriebetriebene Zigbee®-Geräte fungieren als Endpunkte und können selbst kein Zigbee®-Mesh-Netzwerk erstellen. Weitere Informationen zur Funktionsweise des Zigbee®-Netzwerks und die Signalreichweite finden Sie unter guide.niko.eu.

DK

Installer den trådløse batteridrevne Zigbee® enkeltafbryder inden for 10 m af en Zigbee® modtager. Batteridrevne Zigbee® enheder fungerer som slutpunkter og kan ikke selv oprette et Zigbee® mesh-netværk. For yderligere information om Zigbee® netværksprincipper og signalområde: gå til guide.niko.eu

SE

Installera den enkla, trådlösa batteridrivna Zigbee®-strömställaren inom 10 m från en Zigbee®-mottagare. Batteridrivna Zigbee®-enheter fungerar som slutpunkter och kan inte själva skapa ett Zigbee®-meshnätverk. Mer information om Zigbee®-nätverksprinciper och signalstyrka finns på guide.niko.eu.

NO

Installer den trådløse batteridrevne Zigbee®-enkeltbryteren innenfor en rekkevidde på 10 m av en Zigbee®-mottaker. Batteridrevne Zigbee®-enheter fungerer som endepunkter og kan ikke opprette et Zigbee®-meshnettverk selv. Se guide.niko.eu for mer informasjon om Zigbee®-nettverksprinsipper og signalrekkevidde.

IT

Installare l'interruttore Zigbee® wireless alimentato a batteria entro 10 m da un ricevitore Zigbee®. I dispositivi Zigbee® alimentati a batteria fungono da endpoint e non possono creare una rete mesh Zigbee® da soli. Per ulteriori informazioni sui principi della rete Zigbee® e sulla portata del segnale, consultare il sito guide.niko.eu.

PL

Zainstaluj pojedynczy bezprzewodowy przełącznik Zigbee® zasilany bateriami w odległości do 10 m od odbiornika Zigbee®. Zasilane bateriami urządzenia Zigbee®działają jako punkty końcowe i nie mogą samodzielnie utworzyć sieci kratowej Zigbee®. Więcej informacji dotyczących zasad działania sieci Zigbee® i zasięgu sygnału znajduje się na stronie guide.niko.eu.

SK

Nainštalujte jednoduchý bezdrôtový a batériou napájaný spínač Zigbee® v dosahu 10 m od prijímača Zigbee®. Batériou napájané zariadenia Zigbee® fungujú ako koncové body a nedokážu sami vytvoriť sieť Zigbee® mesh. Viac informácií o princípoch siete Zigbee® a dosahoch signálu nájdete na stránke guide.niko.eu

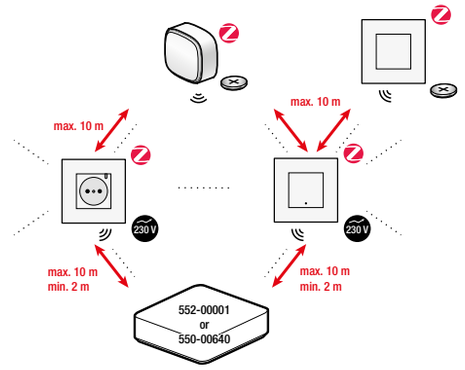

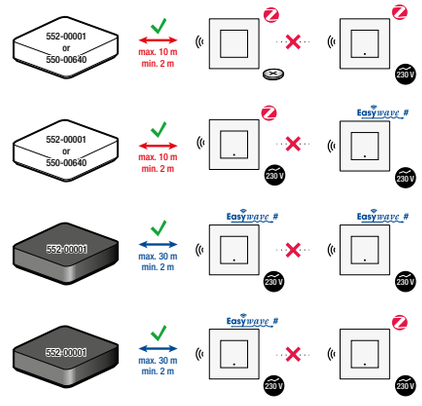

* Also, respect a minimum distance of 2 m between a Zigbee® device (including the smart hub) and another RF transmitter (for example a Wi-Fi device) or devices such as motors, pumps, electronic LED transformers, solar panel inverters, home battery storage ....

Installation

Installatie / Installation / Installation / Installation / Installation / Installasjon Installazione / Instalacja / Inštalácia

1

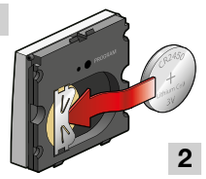

2

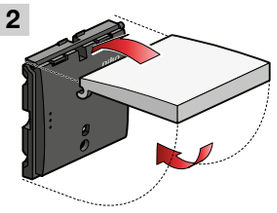

3

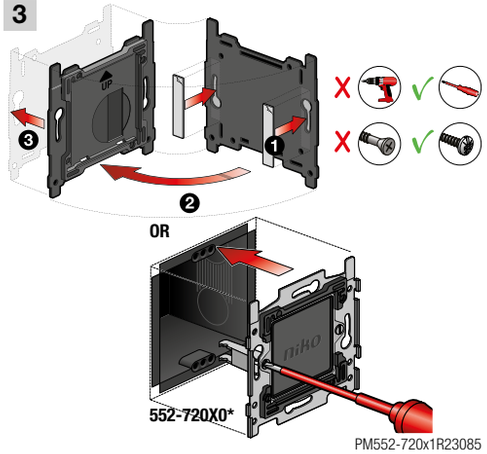

PM552-720x1R23085

4

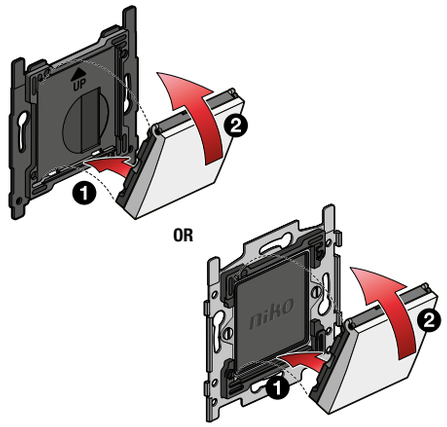

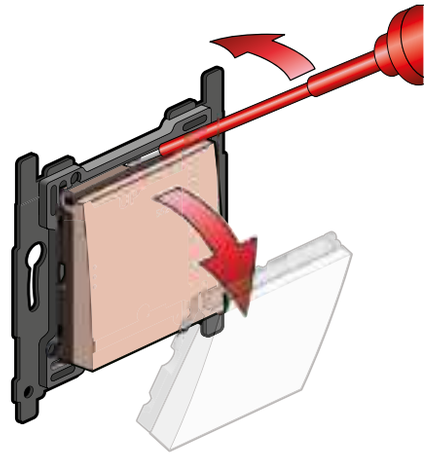

5

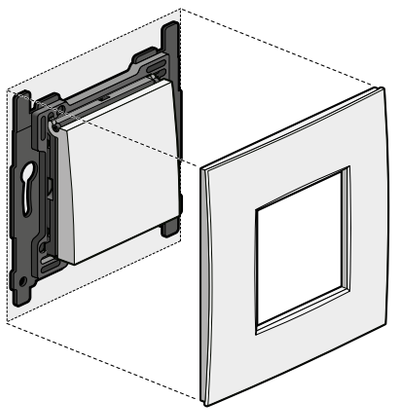

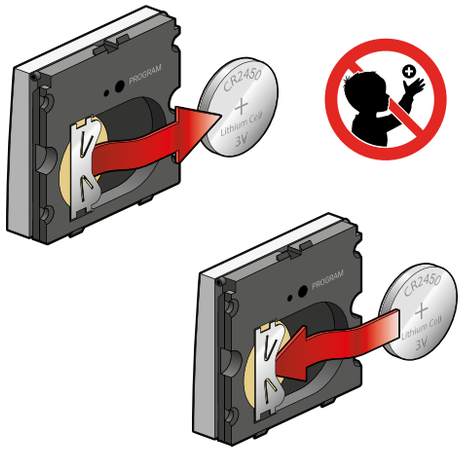

6

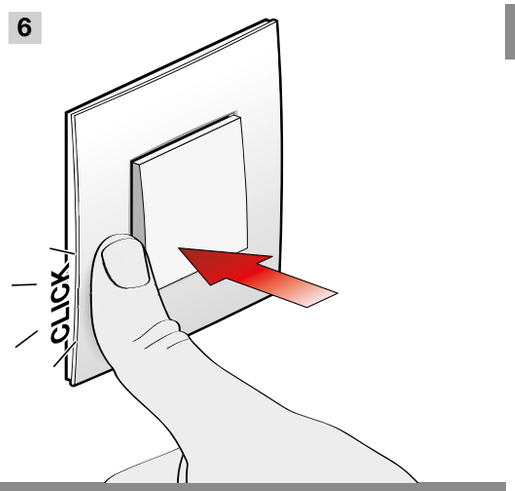

Battery replacement

Vervanging batterij / Remplacement de batterie / Austausch der Batterie / Udskiftning af batteri / Byte av batteri / Bytte av batteri / Sostituzione della batteria / Wymiana baterii / Výmena batérie

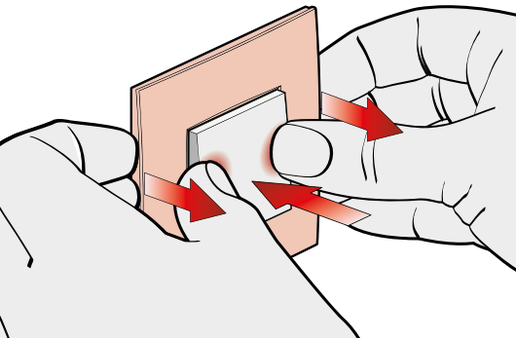

Stand-alone use

Standalone gebruik / Utilisation manuelle / Manuelle Verwendung / Manuel anvendelse / Manuell användning / Manuell bruk / Uso manuale / Użytkowanie ręczne / Manuálne použitie

EN

The onefold wireless battery-powered Zigbee® switch (522-720X1) can be used in stand-alone mode without a gateway. In this mode, the switch can be paired with up to eight Zigbee® receivers (ON/OFF/dimming), such as a smart Zigbee® 3.0 lamp. Pairing is done via Touchlink or Find&Bind.

NL

De enkelvoudige draadloze Zigbee® schakelaar met batterij (522-720X1) kan gebruikt worden in standalone modus zonder gateway. In deze modus kan je de schakelaar koppelen met maximaal 8 Zigbee® ontvangers(AAN/UIT/dimmen), zoals een slimme Zigbee® 3.0 lamp. Koppelen doe je via Touchlink of Find&Bind.

FR

L'interrupteur Zigbee® simple sans fil sur batterie (522-720X1) peut être utilisé en mode autonome sans unité de controle. Dans ce mode, l'interrupteur peut être appairé avec huit récepteurs Zigbee® maximum (allumé/éteint/variation), comme une lampe intelligente Zigbee® 3.0. L'appairage se fait par Touchlink ou par Find&Bind.

DE

Der drahtlose, batteriebetriebene Zigbee®-Einfachschalter (522-720X1) kann im Stand-alone-Modus ohne Gateway verwendet werden. In diesem Modus kann der Schalter mit bis zu acht Zigbee®-Empfängern (EIN/AUS/Dimmen) gekoppelt werden, z. B. mit einer intelligenten Zigbee® 3.0-Lampe. Die Koppelung erfolgt über Touchlink oder Find&Bind.

DK

Den trådløse batteridrevne Zigbee® enkeltafbryder (522-720X1) kan bruges i stand-alone funktion uden en gateway. I denne funktion kan afbryderen parres med op til otte Zigbee® modtagere (ON/OFF/dæmpning), såsom en smart Zigbee® 3.0-lampe. Parring udføres via Touchlink eller Find&Bind.

SE

Den enkla, trådlösa batteridrivna Zigbee®-strömställaren (552-720X1) kan användas i fristående läge utan gateway. I detta läge kan strömställaren kan parkopplas med totalt upp till åtta Zigbee®-mottagare (PÅ/AV/dimmer), såsom en smart Zigbee® 3.0-lampa. Parkoppling görs med Touchlink eller Find&Bind.

NO

Den trådløse batteridrevne Zigbee®-enkeltbryteren (522-720X1) kan brukes i frittstående modus uten en gateway. I denne modusen kan bryteren kobles sammen med opptil åtte Zigbee®-mottakere (PÅ/AV/dimming), deriblant en smart Zigbee® 3.0-lampe. Sammenkobling skjer via Touchlink eller Find&Bind.

IT

Il singolo interruttore wireless Zigbee® alimentato a batteria (522-720X1) può essere utilizzato in modalità autonoma senza gateway. In questa modalità, l'interruttore può essere abbinato a un massimo di otto ricevitori Zigbee® (ON/OFF/dimming), come ad esempio una lampada intelligente Zigbee® 3.0. L'abbinamento avviene tramite Touchlink o Find&Bind.

PL

Pojedynczy bezprzewodowy przełącznik Zigbee® (522-720X1) zasilany bateriami może być używany w trybie samodzielnym bez bramy. Pojedynczy przełącznik można sparować z maksymalnie ośmioma odbiornikami Zigbee® (WŁ./WYŁ./ściemnianie), takimi jak inteligentna lampa Zigbee® 3.0. Parowanie odbywa się przez Touchlink lub Find&Bind.

SK

Jednoduchý bezdrôtový a batériou napájaný spínač Zigbee® (522-720X1) môžete použiť v samostatnom režime bez brány. V tomto režime je možné spínač spárovať max. s ôsmymi prijímačmi Zigbee® (ZAP/VYP/stmievanie), ako napr. svetlom smart Zigbee® 3.0. Párovanie sa vykonáva prostredníctvom Touchlink alebo Find&Bind.

Touchlink pairing

Reset all Zigbee® devices if they were previously connected to another Zigbee® network. See § Reset.
For Find&Bind pairing consult guide.niko.eu

1

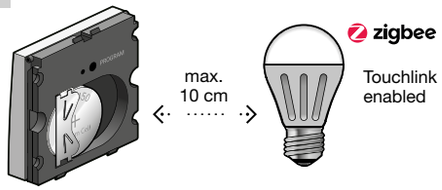

2

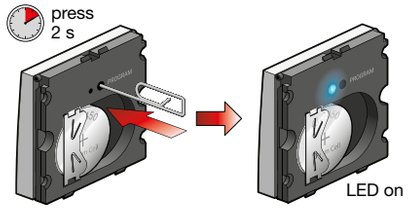

3

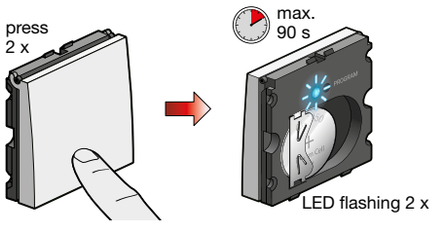

4

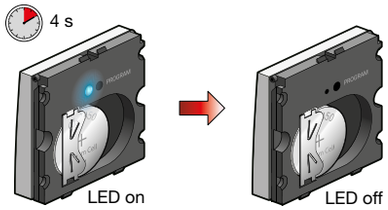

Connected use

Geconnecteerd gebruik / Utilisation connectée / Vernetzte Nutzung / Smart anvendelse / Ansluten användning / Tilkoblet bruk / Uso connesso / Użytkowanie połączone / Smart použitie

EN

1. Connected to a Niko Home Control installation
More advanced functionalities become available if you connect this device to your wireless smart hub (552-00001) or wireless bridge (550-00640) using the Niko Home Control programming software or Niko Home app. Consult guide.niko.eu for more information about the installation and the connected use.

Download the Niko Home Control programming software

www.niko.eu/article/550-99102 (Windows)
www.niko.eu/article/550-99202 (Mac)

Niko Home Control programming software

Control your device with the Niko Home app

How to connect the Niko device to the Niko Home Control network

1. Reset the Niko Zigbee® device if it is already connected to another network. See § Reset
2. Follow the onboarding procedure in the Niko Home Control programming software or the Niko Home app to add new Niko Zigbee® devices
3. Set the Niko Zigbee® device in EZ-mode by pressing the switch button 3 x within 6 seconds > see the image on 'EZ-mode pairing'. The blue PROGRAM LED starts blinking for max. 90 seconds
4. The Zigbee® device is successfully added to the Niko Home Control installation when the blue PROGRAM LED is ON for 4 seconds and then turns OFF again

EZ-mode pairing

1

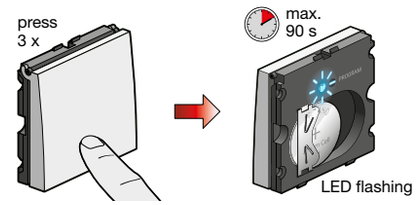

2

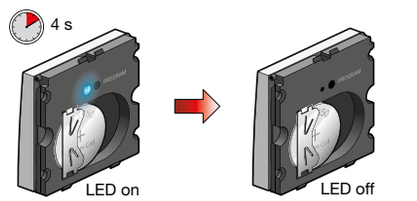

2. Connected to a third-party Zigbee® network
The onefold wireless battery-powered Zigbee® switch can be connected to a third-party network via EZ-mode pairing. Refer to the third-party software or smartphone app to link a specific button of the battery-powered Zigbee® switch to an actor within the third-party network. You can also use Find&Bind pairing. Consult guide.niko.eu and the manufacturer's manual for more information on using third-party Zigbee® devices in their network. Note that specific Niko Home Control functions will not be enabled when Niko Zigbee® devices are connected to a third-party Zigbee® gateway. See also the disclaimer at http://www.niko.eu/zigbee.

NL

1. Verbonden met een Niko Home Control installatie
Als je dit toestel via de Niko Home Control programmeersoftware of de Niko Home app verbindt met je draadloze slimme hub (552-00001) of draadloze bridge (550-00640), krijg je meer geavanceerde functionaliteiten. Ga naar guide.niko.eu voor meer informatie over de installatie en het geconnecteerde gebruik.

Het Niko toestel verbinden met het Niko Home Control netwerk

1. Voer een reset uit voor het Niko Zigbee® toestel als het al verbonden is met een ander netwerk. Zie § Reset
2. Volg de onboardingprocedure in de Niko Home Control programmeersoftware of de Niko Home app om nieuwe Niko Zigbee® toestellen toe te voegen.
3. Zet het Niko Zigbee® toestel in EZ-modus door binnen 6 seconden 3 x op de schakelknop te drukken > zie afbeelding over 'Koppelen via EZ-modus'. De blauwe programmeerled begint voor max. 90 seconden te knipperen
4. Het Zigbee® toestel is met succes toegevoegd aan de Niko Home Control installatie wanneer de blauwe programmeerled 4 seconden lang brandt en dan weer uitgaat

2. Verbonden met een Zigbee® netwerk van een ander merk
De enkelvoudige draadloze Zigbee® schakelaar met batterij kan niet via EZ-modus gekoppeld worden met een netwerk van een ander merk. Raadpleeg de software of smartphone-app van het andere merk om een specifieke knop van de Zigbee® schakelaar met batterij te koppelen met een actor binnen het netwerk van het merk. Je kan ook koppelen via Find&Bind. Ga naar guide.niko.eu of lees de handleiding van de fabrikant voor meer informatie over het gebruik van Zigbee® toestellen van een ander merk in hun netwerk. Merk op dat specifieke Niko Home Control functies niet beschikbaar zullen zijn wanneer Niko Zigbee® toestellen verbonden zijn met een Zigbee® gateway van een ander merk. Lees ook de disclaimer op http://www.niko.eu/zigbee.

FR

1. Raccordé à l'installation Niko Home Control
Des fonctionnalités plus avancées sont disponibles si vous connectez cet appareil à votre hub intelligent sans fil (552-00001) ou à votre passerelle sans fil (550-00640) en utilisant le logiciel de programmation Niko Home Control ou l'application Niko Home. Consultez le guide.niko.eu pour plus d'informations sur l'installation et l'utilisation connectée.

Comment connecter l'appareil Niko au réseau Niko Home Control ?

1. Réinitialisez l'appareil Niko Zigbee® s'il est déjà connecté à un autre réseau. Voir § Réinitialisation
2. Suivez la procédure d'intégration dans le logiciel de programmation Niko Home Control ou de l'application Niko Home pour ajouter de nouveaux appareils Niko Zigbee®.
3. Mettez l'appareil Zigbee® de Niko en mode EZ en appuyant 3 fois sur le bouton-poussoir en 6 secondes > Voir image sur « mode d'appairage EZ ». La LED de programmation bleue se met à clignoter pendant 90 secondes maximum.
4. L'appareil Zigbee® est ajouté avec succès à l'installation Niko Home Control lorsque la LED de programmation bleue s'allume pendant 4 secondes, puis s'éteint.

2. Connecté à un réseau Zigbee® tiers
L'interrupteur Zigbee® simple sans fil sur batterie peut être raccordé à un réseau tiers grâce au mode d'appairage EZ. Consultez le logiciel tiers ou l'application pour smartphone tierce pour relier un bouton spécifique de l'interrupteur Zigbee® sur batterie à un acteur dans le réseau tiers. Vous pouvez également utiliser l'appairage Find&Bind. Consultez le guide.niko.eu et le manuel du fabricant pour plus d'informations sur l'utilisation des appareils Zigbee® tiers dans leur réseau. Notez que les fonctions spécifiques de Niko Home Control ne seront pas activées lorsque les appareils Zigbee® de Niko sont connectés à une unité de contrôle Zigbee® tierce. Voir également la déclaration de non-responsabilité sur http://www.niko.eu/zigbee.

DE

1. Verbunden mit einer Niko Home Control-Installation
Erweiterte Funktionen stehen zur Verfügung, wenn Sie dieses Gerät über die Niko Home Control-Programmiersoftware oder die Niko Home-App mit Ihrem drahtlosen intelligenten Hub (552-00001) oder Ihrer drahtlosen Bridge (550-00640) verbinden. Unter guide.niko.eu finden Sie weitere Informationen über die Installation und die Nutzung verbundener Geräte.

So verbinden Sie das Niko-Gerät mit dem Niko Home Control-Netzwerk

1. Setzen Sie das Zigbee®-Gerät zurück, wenn es bereits mit einem anderen Netzwerk verbunden ist. Siehe § Reset
2. Befolgen Sie die Anweisungen in der Niko Home Control-Programmiersoftware oder der Niko Home-App, um neue Niko Zigbee®-Geräte hinzuzufügen.
3. Versetzen Sie das Niko Zigbee®-Gerät in den EZ-Modus, indem Sie den Schaltertaster 3 x innerhalb von 6 Sekunden drücken > siehe die Abbildung „EZ-Modus-Pairing". Die blaue PROGRAMM-LED blinkt maximal 90 Sekunden lang.
4. Das Zigbee®-Gerät wurde erfolgreich zur Niko Home Control-Installation hinzugefügt, wenn die blaue PROGRAMM-LED 4 Sekunden lang leuchtet und dann wieder erlischt

Mit einem Zigbee®-Netzwerk eines Drittanbieters verbinden
Der drahtlose, batteriebetriebene Zigbee®-Einfachschalter kann über EZ-Mode-Pairing mit einem Netzwerk eines Drittanbieters verbunden werden. Verwenden Sie die Software oder Smartphone-App eines Drittanbieters, um eine bestimmte Taste des batteriebetriebenen Zigbee®-Schalters mit einem Akteur im Netzwerk des Drittanbieters zu verknüpfen. Sie können auch Find&Bind-Pairing verwenden. Weitere Informationen zur Verwendung von Zigbee®-Geräten von Drittanbietern in ihrem Netzwerk finden Sie unter guide.niko.eu und in der Bedienungsanleitung des Herstellers. Beachten Sie, dass bestimmte Niko Home Control-Funktionen nicht aktiviert werden, wenn Niko Zigbee®-Geräte mit einem Zigbee®-Gateway eines Drittanbieters verbunden sind. Siehe auch Disclaimer auf http://www.niko.eu/zigbee.

DK

1. Forbundet med en Niko Home Control installation
Flere avancerede funktioner bliver til rådighed, hvis du forbinder denne enhed med din trådløse smart hub (552-00001) eller trådløse bridge med Niko Home Control programmeringssoftwaren eller Niko Home appen. Se guide.niko.eu for mere information om installationen og den forbundne anvendelse.

Forbindelse af Niko enheden til Niko Home Control netværketet

1. Nulstil Niko Zigbee® enheden, hvis den allerede har været forbundet med et andet netværk. Se afsnittet 'nulstil'
2. Følg introduktionsproceduren i Niko Home Control programmeringssoftwaren eller Niko Home appen, når du tilføjer nye Niko Zigbee® enheder.
3. Sæt Niko Zigbee® enheden i EZ-funktion ved at trykke på afbryderen 3 gange indenfor 6 sekunder > Se illustrationen i afsnittet 'EZ-par-

ringsfunktion'. Den blå PROGRAM-LED begynder at blinke i maks. 90 sekunder
4. Zigbee® enheden føjes til Niko Home Control installationen, når den blå PROGRAM-LED er TÆNDT i 4 sekunder og derefter slukker igen

2. Forbundet med et tredjeparts Zigbee® netværk
Den trådløse batteridrevne Zigbee® enkeltafbryder kan tilsluttes et tredjepartsnetværk via EZ-parringsfunktion. Se tredjepartssoftwaren eller smartphone-appen for at linke et specifikt tryk på den batteridrevne Zigbee® afbryder til en aktør i tredjepartsnetværket. Du kan også anvende Find&Bind parring. Se guide.niko.eu og producentens vejledning og få flere oplysninger om tredjeparts Zigbee® enheder i dennes netværk. Specifikke Niko Home Control funktioner er ikke aktiveret, når Niko Zigbee® enheder er tilsluttet på en tredjeparts Zigbee® controller/gateway. Se også ansvarsfraskrivelsen på http://www.niko.eu/zigbee.

SE

1. Ansluten till en Niko Home Control-installation
Fler avancerade funktioner blir tillgängliga om du ansluter denna enhet till din trådlösa gateway (552-00001) eller trådlösa brygga (550-00640) med hjälp av programmeringsprogramvaran för Niko Home Control eller Niko Home-appen. Mer information om installationen och ansluten användning finns på guide.niko.eu.

Så ansluter du Niko-enheten till Niko Home Control-nätverket
1. Återställ Niko Zigbee®-enheten om den redan är ansluten till ett annat nätverk. Se § Återställ
2. Följ kopplingsprocessen i programmeringsprogramvaran för Niko Home Control eller Niko Home-appen för att lägga till nya Niko Zigbee®-enheter
3. Ställ in Niko Zigbee®-enheten till EZ-läge genom att trycka på strömställarknappen 3 gånger inom 6 sekunder > se bilden på 'Parkoppling i EZ-läge'. Blå PROGRAM-LED börjar blinka i max 90 sekunder
4. Zigbee®-enheten har lagts till i Niko Home Control-installationen när blå PROGRAM-LED är PÅ i 4 sekunder och sedan stängs AV igen.

2. Ansluten till ett Zigbee®-nätverk från tredjepart
Den enkla, batteridrivna Zigbee®-strömställaren kan anslutas till ett tredjeparts nätverk via parkoppling i EZ-läge. Referera tredjeparts mjukvara eller smartphone-app för att länka en specifik knapp på den batteridrivna Zigbee®-strömställaren med en enhet på tredjepartsnätverket. Du kan även använda Find&Bind-parkoppling. Referera guide.niko.eu och tillverkarens manual för att få mer information om användning av tredje parts Zigbee®-enheter i deras nätverk. Observera att specifika Niko Home Control-funktioner kommer inte att aktiveras med Niko Zigbee®-enheter som är anslutna till en Zigbee®-gateway från tredje part. Se även friskrivningsklausulen på http://www.niko.eu/zigbee.

NO

1. Tilkoblet en Niko Home Control-installasjon
Flere avanserte funksjoner blir tilgjengelige hvis du kobler denne enheten til den trådløse smarthuben (552-00001) eller den trådløse broen (550-00640) ved hjelp av Niko Home Controls programmeringsprogramvare eller Niko Home-appen. Se guide.niko.eu for mer informasjon om installeringen og den tilkoblede bruken.

Slik kobler du Niko-enheten til Niko Home Controls nettverk
1. Tilbakestill Niko Zigbee®-enheten hvis den allerede er tilkoblet et annet nettverk. Se § Tilbakestilling
2. Følg onboarding-prosedyren i Niko Home Controls programmeringsprogramvare eller Niko Home-appen for å legge til nye Niko Zigbee®-enheter.
3. Sett Niko Zigbee®-enheten i EZ-modus ved å trykke på bryterknappen 3 ganger i løpet av 6 sekunder > Se bildet "Sammenkobling i EZ-modus". Den blå PROGRAM LED-lampen begynner å blinke i maks. 90 sekunder
4. Zigbee®-enheten er blitt lagt til i Niko Home Control-installasjonen når den blå PROGRAM LED-lampen er PÅ i 4 sekunder og så slås AV igjen.

2. Koblet til et Zigbee®-tredjepartsnettverk
Den trådløse batteridrevne Zigbee®-enkeltbryteren kan kobles til et tredjepartsnettverk via sammenkobling i EZ-modus. Se tredjepartsprogramvaren eller smarttelefonappen for å koble en bestemt knapp på den batteridrevne Zigbee®-bryteren til en aktuator i tredjepartsnettverket. Du kan også bruke sammenkobling med Find&Bind. Se guide.niko.eu og produsentens bruksanvisning for mer informasjon om muligheten til å bruke Zigbee®-enheter i nettverket deres. Merk at spesifikke Niko Home Control-funksjoner ikke aktiveres sammen med Niko Zigbee®-enheter som er koble til en tredjeparts Zigbee®-gateway. Se også ansvarsfraskrivelsen på http://www.niko.eu/zigbee.

IT

1. Collegamento a un'installazione Niko Home Control
Altre funzionalità avanzate diverranno disponibili se si collega questo dispositivo allo smart hub wireless (552-00001) o al bridge wireless (550-00640) usando il software di programmazione Niko Home Control o l'app Niko Home. Consultare guide.niko.eu per ulteriori informazioni sull'installazione e sull'uso connesso.

Come collegare il dispositivo Niko alla rete Niko Home Control
1. Ripristinare il dispositivo Niko Zigbee® se è già collegato a un'altra rete. Vedere § Ripristino
2. Seguire la procedura di onboarding nel software di programmazione Niko Home Control o nell'app Niko Home per aggiungere nuovi dispositivi Niko Zigbee®
3. Impostare il dispositivo Niko Zigbee® in modalità EZ premendo il pulsante di commutazione 3 volte entro 6 secondi > vedere l'immagine su 'Abbinamento in modalità EZ'. Il LED blu PROGRAM inizia a lampeggiare per un massimo di 90 secondi.
4. Il dispositivo Zigbee® è stato aggiunto con successo all'installazione Niko Home Control quando il LED blu PROGRAM si accende per 4 secondi e poi si spegne nuovamente

2. Collegato a una rete Zigbee® di terzi
Il singolo interruttore wireless Zigbee® alimentato a batteria può essere collegato a una rete di terzi tramite l'abbinamento in modalità EZ. Fare riferimento al software di terzi o all'app per smartphone per collegare un pulsante specifico dell'interruttore Zigbee® alimentato a batteria a un attore della rete di terzi. È anche possibile utilizzare l'abbinamento Find&Bind. Consultare il sito guide.niko.eu e il manuale del produttore per ulteriori informazioni sull'utilizzo di dispositivi Zigbee® di terzi nella propria rete. Si noti che le funzioni specifiche di Niko Home Control non saranno abilitate quando i dispositivi Niko Zigbee® sono collegati a un gateway Zigbee® di terzi. Si veda anche la clausola di esclusione di responsabilità all'indirizzo http://www.niko.eu/zigbee.

PL

1. Połączono z instalacją Niko Home Control
Bardziej zaawansowane funkcje będą dostępne po podłączeniu tego urządzenia do bezprzewodowej inteligentnej centrali (552-00001) lub mostu bezprzewodowego (550-00640) za pomocą oprogramowania do programowania Niko Home Control lub aplikacji Niko Home. Więcej informacji na temat instalacji i użytkowania połączonego można znaleźć na stronie guide.niko.eu.

Jak podłączyć urządzenie Niko do sieci Niko Home Control
1. Zresetuj urządzenie Niko Zigbee®, jeśli jest już połączone z inną siecią. Patrz § Resetowanie
2. Postępuj zgodnie z procedurą onboardingu w oprogramowaniu do programowania Niko Home Control lub w aplikacji Niko Home, aby dodać nowe urządzenia Niko Zigbee®
3. Ustaw urządzenie Niko Zigbee® w trybie EZ, naciskając przycisk przełącznika 3 razy w ciągu 6 sekund > Patrz zdjęcie w „tryb parowania EZ". Niebieska dioda LED PROGRAM zacznie migać przez maks. 90 sekund
4. Urządzenie Zigbee® zostało pomyślnie dodane do instalacji Niko Home Control, gdy niebieska dioda LED PROGRAM jest WŁĄCZONA przez 4 sekundy, a następnie ponownie się WYŁĄCZY

2. Podłączono do sieci Zigbee® innej firmy
Pojedynczy bezprzewodowy przełącznik Zigbee® zasilany bateriami można podłączyć do sieci innej firmy za pomocą parowania w trybie EZ. Skorzystaj z oprogramowania innej firmy lub aplikacji na smartfona, aby połączyć określony przycisk przełącznika Zigbee® zasilanego bateriami z siłownikiem w sieci innej firmy. Można także skorzystać z parowania Find&Bind. Więcej informacji na temat korzystania z urządzeń Zigbee® innej firmy w jej sieci znajduje się na stronie guide.niko.eu oraz w instrukcji obsługi producenta. Należy pamiętać, że określone funkcje Niko Home Control nie będą włączone, gdy urządzenia Niko Zigbee® są podłączone do bramy Zigbee® innej firmy. Zapoznaj się również z wyłączeniem odpowiedzialności na stronie http://www.niko.eu/zigbee.

SK

1. Pripojené k inštalácii Niko Home Control
Pokročilejšie funkcie budú dostupné, keď pripojíte toto zariadenie k svojmu bezdrôtovému smart hubu (552-00001) alebo bezdrôtovému zariadeniu bridge (550-00640) pomocou programovacieho softvéru Niko Home Control alebo aplikácie Niko Home. Pozrite si stránku guide.niko.eu, kde je uvedených viac informácií o inštalácii a pripojenom použití.

Ako pripojiť zariadenie Niko k sieti Niko Home Control
1. Resetujte zariadenie Niko Zigbee®, ak je už pripojené k inej sieti. Pozrite si § Resetovanie
2. Postupujte podľa postupu pre uvedenie do prevádzky, ktorý je uvedený v programovacom softvéri Niko Home Control alebo v aplikácii Niko Home, ak chcete pridať nové zariadenia Niko Zigbee®
3. Nastavte zariadenie Niko Zigbee® do režimu EZ stlačením spínača 3-krát počas 6 sekúnd > pozrite si obrázok týkajúci sa „režimu párovania EZ". Modrá PROGRAMOVACIA LED začne blikať na max. 90 sekúnd.
4. Zariadenie Zigbee® bolo úspešne pridané k inštalácii Niko Home Control, keď modrá PROGRAMOVACIA LED zostane zapnutá po dobu 4 sekúnd, a potom sa vypne

2. Pripojené k sieti tretej strany Zigbee®
Jednoduchý bezdrôtový a batériou napájaný spínač Zigbee® je možné pripojiť k sieti tretej strany prostredníctvom režimu párovania EZ. Ak chcete prepojiť konkrétne tlačidlo batériou napájaného spínača Zigbee® s aktorom v rámci siete tretej strany, použite softvér tretej strany alebo smartfónovú aplikáciu. Môžete takisto použiť párovanie Find&Bind. Pozrite si stránku guide.niko.eu a návod od výrobcu pre ďalšie informácie o používaní zariadení tretích strán Zigbee® v ich sieti. Nezabúdajte, že špecifické funkcie Niko Home Control nebudú aktivované, ak sú zariadenia Niko Zigbee® pripojené k Zigbee® bráne tretej strany. Prečítajte si aj vyhlásenie na stránke http://www.niko.eu/zigbee.

Online guide

Online handleiding / Manuel utilisateur en ligne / Online-Benutzerhandbuch / Online brugervejledning / Online bruksanvisning / Online brukerhåndbok / Manuale utente online / Podręcznik użykownika online / Online užvateľská príručka

EN	Consult guide.niko.eu for more information about the installation, onboarding, the stand-alone/connected use and troubleshooting.
NL	Kijk op guide.niko.eu voor meer informatie over installatie, onboarding, manueel/geconnecteerd gebruik en probleemoplossing.
FR	Consultez le site guide.niko.eu pour plus d'informations sur l'installation, l'intégration, l'utilisation manuelle/connectée et les pannes.
DE	Unter guide.niko.eu finden Sie weitere Informationen zu Installation, Einrichtung, manuelle/vernetzte Verwendung und Fehlerbehebung.
DK	Se guide.niko.eu og få mere information om installation, introduktion, manuel/smart anvendelse og fejlfinding.
SE	Mer information om installationen, konfiguration, manuell/ansluten användning och felsökning finns på guide.niko.eu.
NO	Se guide.niko.eu for mer informasjon om installering, onboarding, manuell/tilkoblet bruk og feilsøking.
IT	Consultare il sito guide.niko.eu per ulteriori informazioni sull'installazione, l'onboarding, l'uso manuale/connesso e la risoluzione dei problemi.
PL	Więcej informacji na temat instalacji, onboardingu, użytkowania ręcznego/połączonego i rozwiązywania problemów znajduje się na stronie guide.niko.eu.
SK	Viac informácií o inštalácii, uvedení do prevádzky, manuálnom/smart použití a riešení problémov nájdete na adrese guide.niko.eu.

guide.niko.eu

Troubleshooting

Probleemoplossing / Résolution de problèmes / Fehlersuche / Fejlfinding / Felsökning / Feilsøking / Risoluzione dei problemi / Rozwiązywanie problemów / Riešenie problémov

EN

Problem	Cause	Action
The battery-powered switch cannot be found in the Niko Home app or programming software	The power supply of the wireless smart hub for Niko Home Control is OFF	Switch on the power supply of the wireless smart hub for Niko Home Control
	The battery of the Zigbee® switch is drained	A battery low warning is displayed on the Niko Home Control Home app. A battery low indication (red-coloured LED) will only be shown on the Zigbee® device after a long press on the PROGRAM button (see § Reset). Replace the coin cell battery (refer to § Battery replacement). Mind that the PROGRAM LED remains OFF when the battery voltage level is below the minimum threshold
The receiver never responds when I press a Zigbee® switch button in stand-alone use	The battery of the Zigbee® switch is drained	
	The Zigbee® switch is not correctly paired with the receiver	Reset the Zigbee® battery-powered switch if it was paired to another Zigbee® network. Pair the switch to a stand-alone receiver, Niko Home Control, or a third-party Zigbee® network. See guide.niko.eu for more details
	Another Zigbee® battery-powered switch is paired with the receiver	
	The Zigbee® battery-powered switch is mounted outside of the receiver's radio coverage or is sometimes moved outside the range	Move the Niko Zigbee® switch closer to the receiver or use a range extender such as a 230 V powered Zigbee® 3.0 device in a Niko Home Control installation or third-party system
	The radio path is obstructed, which attenuates the radio signal	Reposition the Zigbee® switch or use a range extender such as a 230 V powered Zigbee® 3.0 device in a Niko Home Control installation or third-party system
	A jammer or a source of interference is blocking the telegrams from the Zigbee® battery-powered switch to the receiver	Reposition the Zigbee® switch or Zigbee® receiver. Remove the interfering device or use a range extender such as a 230 V powered Zigbee® 3.0 device in a Niko Home Control installation or third-party system
	The Zigbee® battery-powered switch is defective	Replace the switch and pair the new Zigbee® battery-powered switch with the receiver. Both devices may have to be reset first
	The receiver is defective	Replace the receiver and pair it with the new Zigbee® receiver
The receiver doesn't always respond when I press the Niko Zigbee® battery-powered switch	The receiver is located at the border of the radio coverage area	Install the switch closer to the receiver or use a range extender such as a 230 V powered Zigbee® 3.0 device in a Niko Home Control installation or third-party system
	A jammer or a source of interference is blocking the telegrams from the Niko Zigbee® battery-powered switch to the receiver	Reposition the Zigbee® switch or receiver, remove the interfering device or use a range extender such as a 230 V powered Zigbee® 3.0 device in a Niko Home Control installation or third-party system

NL

Probleem	Oorzaak	Actie
De draadloze schakelaar met batterij wordt niet gevonden in de Niko Home app of programmeer software	De voeding van de draadloze slimme hub voor Niko Home Control is uitgeschakeld	Schakel de voeding van de draadloze slimme hub voor Niko Home Control aan
	De batterij van de Zigbee® schakelaar is leeg	In de Niko Home app verschijnt een waarschuwing dat de batterij bijna leeg is. Het Zigbee® toestel geeft enkel aan dat de batterij bijna leeg is (met een rode led) als je de programmeerknop lang indrukt (zie § Reset). Vervang de knoopbatterij (zie § Batterij vervangen). Merk op dat de programmeerled uit blijft wanneer het spanningsniveau van de batterij onder de minimumdrempel blijft
De ontvanger reageert niet wanneer ik op een Zigbee® schakelknop in standalone gebruik druk	De batterij van de Zigbee® schakelaar is leeg	
	De Zigbee® schakelaar is niet correct gekoppeld met de ontvanger	Voer een reset uit voor de Zigbee® schakelaar met batterij als die gekoppeld was met een ander Zigbee® netwerk. Koppel de schakelaar met een standalone ontvanger, Niko Home Control, of een Zigbee® netwerk van een ander merk. Ga voor meer informatie naar guide.niko.eu
	Een andere Zigbee® schakelaar met batterij is gekoppeld met de ontvanger	
	De Zigbee® schakelaar met batterij werd buiten het bereik van de ontvanger geplaatst of wordt soms buiten bereik gebracht	Plaats de Niko Zigbee® schakelaar dichter bij de ontvanger of gebruik een bereikextender zoals een Zigbee® 3.0 toestel met 230 V in een Niko Home Control installatie of systeem van een ander merk
	Het radiopad wordt belemmerd, wat het radiosignaal verzwakt	Verplaats de Niko Zigbee® schakelaar of gebruik een bereikextender zoals een Zigbee® 3.0 toestel met 230 V in een Niko Home Control installatie of systeem van een ander merk
	Een stoorzender of interferentiebron blokkeert de telegrammen van de Zigbee® schakelaar met batterij naar de ontvanger	Verplaats de Zigbee® schakelaar of Zigbee® ontvanger. Verwijder de interferentiebron of gebruik een bereikextender zoals een Zigbee® 3.0 toestel met 230 V in een Niko Home Control installatie of systeem van een ander merk
	De Zigbee® schakelaar met batterij is defect	Vervang de schakelaar en koppel de nieuwe Zigbee® schakelaar met batterij met de ontvanger. Mogelijk moet je beide toestellen eerst resetten
	De ontvanger is defect	Verplaats de ontvanger en koppel die met de nieuwe Zigbee® ontvanger
De ontvanger reageert niet altijd wanneer ik op de Niko Zigbee® schakelaar met batterij druk	De ontvanger bevindt zich op de rand van het maximale radiobereik	Plaats de schakelaar dichter bij de ontvanger of gebruik een bereikextender zoals een Zigbee® 3.0 toestel met 230 V in een Niko Home Control installatie of systeem van een ander merk
	Een stoorzender of interferentiebron blokkeert de telegrammen van de Niko Zigbee® schakelaar met batterij naar de ontvanger	Verplaats de Zigbee® schakelaar of Zigbee® ontvanger, verwijder de interferentiebron of gebruik een bereikextender zoals een Zigbee® 3.0 toestel met 230 V in een Niko Home Control installatie of systeem van een ander merk

PM552-720x1R23085

FR

Problème	Cause	Action
L'interrupteur sans fil sur batterie est introuvable dans l'application Niko Home ou le logiciel de programmation	L'alimentation du hub intelligent sans fil pour Niko Home Control est éteinte	Allumez l'alimentation du hub intelligent sans fil pour Niko Home Control
	La batterie de l'interrupteur Zigbee® est vide	Un avertissement indiquant que la batterie est faible s'affiche sur l'application Niko Home Control. Un témoin de batterie faible (LED rouge) ne s'affichera sur l'appareil Zigbee® qu'après avoir appuyé longuement sur le bouton de programmation (voir § Réinitialisation). Remplacez la batterie bouton (voir § Remplacement de la batterie). Notez que la LED de programmation reste éteinte lorsque le niveau de voltage de la batterie est inférieur au seuil minimum
Le récepteur ne répond jamais lorsque j'appuie sur un bouton de l'interrupteur Zigbee® en utilisation autonome	La batterie de l'interrupteur Zigbee® est vide	
	L'interrupteur Zigbee® n'est pas correctement appairé au récepteur	Réinitialisez l'interrupteur Zigbee® sur batterie s'il était appairé à un autre réseau Zigbee®. Appairez l'interrupteur à un récepteur autonome, à Niko Home Control ou à un réseau Zigbee® tiers. Consultez le guide.niko.eu pour plus de détails
	Un autre interrupteur Zigbee® sur batterie est appairé au récepteur	
	L'interrupteur Zigbee® sur batterie est monté en dehors de la couverture radio du récepteur ou est parfois déplacé en dehors de la portée	Placez l'interrupteur Zigbee® Niko plus près du récepteur ou utilisez un répéteur tel que l'appareil Zigbee® 3.0 sur 230 V dans une installation Niko Home Control ou un système tiers
	Le trajet radio est obstrué, ce qui atténue le signal radio	Repositionnez l'interrupteur Zigbee® Niko ou utilisez un répéteur tel que l'appareil Zigbee® 3.0 sur 230 V dans une installation Niko Home Control ou un système tiers
	Un brouilleur ou une source d'interférences bloque les télégrammes de l'interrupteur Zigbee® sur batterie vers le récepteur	Repositionnez l'interrupteur Zigbee® ou le récepteur Zigbee®. Retirez l'appareil interférant ou utilisez un répéteur tel que l'appareil Zigbee® 3.0 sur 230 V dans une installation Niko Home Control ou un système tiers
	L'interrupteur Zigbee® sur batterie est défectueux	Remplacez l'interrupteur et appairez le nouvel interrupteur Zigbee® sur batterie avec le récepteur. Les deux appareils devront peut-être d'abord être réinitialisés
	Le récepteur est défectueux	Remplacez le récepteur et appairez-le avec le nouveau récepteur Zigbee®
Le récepteur ne répond pas toujours lorsque j'appuie sur l'interrupteur Zigbee® sur batterie de Niko	Le récepteur est situé à la limite de la zone de couverture radio	Installez l'interrupteur plus près du récepteur ou utilisez un répéteur tel que l'appareil Zigbee® 3.0 sur 230 V dans une installation Niko Home Control ou un système tiers
	Un brouilleur ou une source d'interférences bloque les télégrammes de l'interrupteur Zigbee® Niko sur batterie vers le récepteur	Repositionnez l'interrupteur ou le récepteur Zigbee®, retirez l'appareil interférant ou utilisez un répéteur tel que l'appareil Zigbee® 3.0 sur 230 V dans une installation Niko Home Control ou un système tiers

DE

Problem	Ursache	Vorgehen
Der drahtlose, batteriebetriebene Schalter kann in der Niko Home-App oder der Programmier-Software nicht gefunden werden	Die Stromversorgung des drahtlosen intelligenten Hubs für Niko Home Control ist ausgeschaltet	Schalten Sie die Stromversorgung des intelligenten Smart Hubs für Niko Home Control ein
	Die Batterie des Zigbee®-Schalters ist leer	In der Niko Home Control-App wird eine Warnung bei niedrigem Batteriestand angezeigt. Auf dem Zigbee®-Gerät wird ein niedriger Batteriestand (rote LED) erst nach einem langen Druck auf die PROGRAM-Taste angezeigt (siehe § Reset). Ersetzen Sie die Knopfzellenbatterie (siehe § Batteriewechsel). Beachten Sie, dass die PROGRAMM-LED ausgeschaltet bleibt, wenn die Batteriespannung unter dem Mindestwert liegt.
Der Empfänger reagiert nicht, wenn ich einen Zigbee®-Schaltertaster im Stand-alone-Modus drücke	Die Batterie des Zigbee®-Schalters ist leer	
	Der Zigbee®-Schalter ist nicht korrekt mit dem Empfänger gekoppelt	Setzen Sie den batteriebetriebenen Zigbee®-Schalter zurück, wenn er mit einem anderen Zigbee®-Netzwerk gekoppelt war. Koppeln Sie den Schalter mit einem Stand-alone-Empfänger, Niko Home Control oder einem Zigbee®-Netzwerk eines Drittanbieters. Siehe guide.niko.eu für weitere Einzelheiten
	Ein anderer batteriebetriebener Zigbee®-Schalter ist mit dem Empfänger gekoppelt	
	Der batteriebetriebene Zigbee®-Schalter ist außerhalb der Funkreichweite des Empfängers montiert oder wird teilweise außerhalb der Reichweite bewegt	Bringen Sie den Niko Zigbee®-Schalter näher an den Empfänger heran oder verwenden Sie einen Reichweitenverlängerer, wie z. B. ein 230 V-gespeistes Zigbee® 3.0-Gerät in einer Niko Home Control-Installation oder einem System eines Drittanbieters
	Der Funkweg wird behindert, wodurch das Funksignal gedämpft wird	Verändern Sie die Position des Zigbee®-Schalters oder verwenden Sie einen Reichweitenverlängerer, wie z. B. ein 230 V-gespeistes Zigbee® 3.0-Gerät in einer Niko Home Control-Installation oder einem System eines Drittanbieters
	Ein Störsender oder eine Störquelle blockiert die Telegramme vom batteriebetriebenen Zigbee®-Schalter zum Empfänger	Verändern Sie die Position des Zigbee®-Schalters oder des Zigbee®-Empfängers. Entfernen Sie die Störquelle oder verwenden Sie einen Reichweitenverlängerer, wie z. B. ein 230 V-gespeistes Zigbee® 3.0-Gerät in einer Niko Home Control-Installation oder einem System eines Drittanbieters
	Der batteriebetriebene Zigbee®-Schalter ist defekt	Tauschen Sie den Schalter aus und koppeln Sie den neuen batteriebetriebenen Zigbee®-Schalter mit dem Empfänger. Möglicherweise müssen beide Geräte zunächst zurückgesetzt werden
	Der Empfänger ist defekt	Ersetzen Sie den Empfänger und koppeln Sie ihn mit dem neuen Zigbee®-Empfänger
Der Empfänger reagiert nicht immer, wenn ich den batteriebetriebenen Niko Zigbee®-Schalter drücke	Der Empfänger befindet sich an der Grenze des Funkabdeckungsbereichs	Installieren Sie den Schalter näher am Empfänger oder verwenden Sie einen Reichweitenverlängerer, wie z. B. ein 230 V-gespeistes Zigbee® 3.0-Gerät in einer Niko Home Control-Installation oder einem System eines Drittanbieters
	Ein Störsender oder eine Störquelle blockiert die Telegramme vom batteriebetriebenen Niko Zigbee®-Schalter zum Empfänger	Verändern Sie die Position des Zigbee®-Schalters oder des Empfängers oder verwenden Sie einen Reichweitenverlängerer, wie z. B. ein 230 V-gespeistes Zigbee® 3.0-Gerät in einer Niko Home Control-Installation oder einem System eines Drittanbieters

DK

Problem	Årsag	Programmering
Den trådløse batteridrevne afbryder kan ikke findes i Niko Home appen eller programmerings-softwaren	Strømforsyningen til den trådløse smart hub til Niko Home Control er SLUKKET	Tænd for strømforsyningen til den trådløse smart hub til Niko Home Control
	Batteriet i Zigbee® afbryderen er afladet	Der vises en advarsel om lavt batteri i Niko Home Control Home appen. En angivelse af lavt batteriniveau (rød-farvet LED) vil kun blive vist på Zigbee® enheden efter et langt tryk på PROGRAM-knappen (se afsnittet Nulstil). Udskift knapcellebatteriet (se afsnittet Udskiftning af batteri). Vær opmærksom på, at PROGRAM-LED'en forbliver slukket, når batterispændingsniveauet er under minimumssetpunktet
Modtageren reagerer aldrig, når jeg trykker på et Zigbee® afbrydertryk i stand-alone funktion	Batteriet i Zigbee® afbryderen er afladet	
	Zigbee® afbryderen er ikke parret korrekt med modtageren	Nulstil den batteridrevne Zigbee® afbryder, hvis den har været parret med et andet Zigbee® netværk. Par afbryderen med en selvstændig modtager, Niko Home Control eller et tredjeparts Zigbee® netværk. Se guide.niko.eu for flere oplysninger
	En anden batteridrevet Zigbee® afbryder er parret med modtageren	
	Den batteridrevne Zigbee® afbryder er monteret udenfor modtagerens rækkevidde eller flyttes nogen gange udenfor rækkevidden	Flyt Niko Zigbee® afbryderen tættere på modtageren, eller brug en rækkeviddeforlænger, såsom en 230 V drevet Zigbee® 3.0-enhed i en Niko Home Control installation eller et tredjepartssystem
	Der er hindringer i radiosignalets vej, som dæmper signalet	Flyt Zigbee® afbryderen eller brug en rækkeviddeforlænger, såsom en 230 V drevet Zigbee® 3.0-enhed i en Niko Home Control installation eller et tredjepartssystem
	En støjsender eller en interferenskilde blokerer signalerne fra den batteridrevne Zigbee® afbryder til modtageren	Flyt Zigbee® afbryderen eller Zigbee® modtageren. Flyt interferenskilden eller brug en rækkeviddeforlænger, såsom en 230 V drevet Zigbee® 3.0-enhed i en Niko Home Control installation eller et tredjepartssystem
	Den batteridrevne Zigbee® afbryder er defekt	Udskift afbryderen, og par den nye batteridrevne Zigbee® afbryder med modtageren. Begge enheder skal muligvis nulstilles først
	Modtageren er defekt	Udskift modtageren, og par den med den nye Zigbee® modtager
Modtageren reagerer ikke altid, når jeg trykker på den batteridrevne Niko Zigbee® afbryder	Modtageren er placeret på grænsen til radiodækningsområdet	Installer afbryderen tættere på modtageren, eller brug en rækkeviddeforlænger, såsom en 230 V drevet Zigbee® 3.0-enhed i en Niko Home Control installation eller et tredjepartssystem
	En støjsender eller en interferenskilde blokerer signalerne fra den batteridrevne Niko Zigbee® afbryder til modtageren	Flyt Zigbee® afbryderen eller modtageren, fjern interferenskilden eller brug en rækkeviddeforlænger, såsom en 230 V drevet Zigbee® 3.0-enhed i en Niko Home Control installation eller et tredjepartssystem

SE

Problem	Orsak	Åtgärd
Den trådlösa batteridrivna strömställare går inte att hitta i Niko Home-appen eller programmering programvara	Strömförsörjning till trådlös gateway för Niko Home Control är AV	Slå på strömförsörjningen till trådlös gateway för Niko Home Control
	Batteriet på Zigbee®-strömställaren är slut	En varning för lågt batteri visas i appen Niko Home Control. En varning för lågt batteri (röd-färgad LED) visas endast på Zigbee®-enheten efter en lång tryckning på PROGRAM-knappen (se § Återställ). Byt ut knappcellsbatteriet (referera § Byte av batteri). Tänk på att PROGRAM-LED-lampan hålls AV när batteriets voltnivå är under den lägsta tröskeln.
Mottagaren svarar aldrig när jag trycker på en Zigbee®-knapp i fristående läge	Batteriet på Zigbee®-strömställaren är slut	
	Zigbee®-strömställaren är inte korrekt parkopplad med mottagaren	Återställ den batteridrivna Zigbee®-strömställaren om den har parkopplats med ett annat Zigbee®-nätverk. Parkoppla strömställaren med en fristående mottagare, Niko Home Control, eller ett tredje parts Zigbee®-nätverk. Mer information finns på guide.niko.eu
	En annan batteridriven Zigbee®-strömställare är parkopplad med mottagaren.	
	Den batteridrivna Zigbee®-strömställaren är monterad utanför mottagarens radiotäckning eller flyttas ibland utanför räckvidden	Flytta Niko Zigbee®-strömställaren närmare mottagaren eller använd en räckviddsförlängare såsom en Zigbee® 3.0-enhet som drivs med 230 V i en Niko Home Control-installation eller tredjepartssystem
	Radiosignalens väg störs vilket försvagar radiosignalen	Flytta Zigbee®-strömställaren eller använd en räckviddsförlängare såsom en Zigbee® 3.0-enhet som drivs med 230 V i en Niko Home Control-installation eller tredjepartssystem
	En radiovågsblockerare eller störningskälla blockerar telegrammen från den batteridrivna Zigbee®-strömställaren till mottagaren	Flytta Zigbee®-strömställaren eller Zigbee®-mottagaren. Avlägsna den störande enheten eller använd en räckviddsförlängare såsom en Zigbee® 3.0-enhet som drivs med 230 V i en Niko Home Control-installation eller tredjepartssystem
	Den batteridrivna Zigbee®-strömställaren är defekt	Ersätt strömställaren och parkoppla den nya batteridrivna Zigbee®-strömställaren med mottagaren. Båda enheterna måste först återställas
	Mottagaren är defekt	Ersätt mottagaren och parkoppla den med den nya Zigbee®-mottagaren
Mottagaren svarar inte alltid när jag trycker på den batteridrivna Niko Zigbee®-strömställaren	Mottagaren befinner sig i radiotäckningens gränsområde	Montera strömställaren närmare mottagaren eller använd en räckviddsförlängare såsom en Zigbee® 3.0-enhet som drivs med 230 V i en Niko Home Control-installation eller tredjepartssystem
	En radiovågsblockerare eller störningskälla blockerar telegrammen från den batteridrivna Niko Zigbee®-strömställaren till mottagaren	Flytta Zigbee®-strömställaren eller mottagaren, avlägsna den störande enheten eller använd en räckviddsförlängare såsom en Zigbee® 3.0-enhet som drivs med 230 V i en Niko Home Control-installation eller tredjepartssystem

NO

Problem	Årsak	Tiltak
Den trådløse batteridrevne bryteren blir ikke funnet i Niko Home-appen eller programmeringen programvare	Strømforsyningen til den trådløse smarthuben for Niko Home Control er AV	Slå på strømforsyningen til den trådløse smarthuben for Niko Home Control
	Zigbee®-bryterens batteri er tomt	Et varsel om lavt batterinivå på Niko Home Control Home-appen. En lampe som varsler om lavt batterinivå (rød LED-lampe) vises kun på Zigbee®-enheten når du trykker lenge på PROGRAM-knappen (se § Tilbakestill). Skift ut knappebatteriet (se § Utskifting av batteri). Merk at PROGRAM LED-lampen forblir AV når batteriets spenningsnivå ligger under minimumsnivået
Mottakeren svarer aldri når jeg trykker på en Zigbee®-bryterknapp ved frittstående bruk	Zigbee®-bryterens batteri er tomt	
	Zigbee®-bryteren er ikke riktig koblet sammen med mottakeren	Tilbakestill den batteridrevne Zigbee®-bryteren hvis den ble koblet sammen med et annet Zigbee®-nettverk. Koble sammen bryteren med en frittstående mottaker, Niko Home Control eller et tredjeparts Zigbee®-nettverk. Se guide.niko.eu for mer informasjon
	En annen batteridreven Zigbee®-bryter er koblet sammen med mottakeren	
	Den batteridrevne Zigbee®-bryteren er montert utenfor mottakerens radiodekning eller er noen ganger flyttet utenfor rekkevidden	Flytt Niko Zigbee®-bryteren nærmere mottakeren eller bruk en rekkeviddeutvider, f.eks. en Zigbee® 3.0-enhet med 230 V i en Niko Home Control-installasjon eller et tredjepartssystem
	Radiolinjen hindres og demper radiosignalet	Flytt Niko Zigbee®-bryteren eller bruk en rekkeviddeutvider, f.eks. en Zigbee® 3.0-enhet med 230 V i en Niko Home Control-installasjon eller et tredjepartssystem
	En støysender eller en interferenskilde blokkerer telegrammer fra den batteridrevne Zigbee®-bryteren til mottakeren	Flytt på Zigbee®-bryteren eller Zigbee®-mottakeren. Fjern enheten som forårsaker forstyrrelse, eller bruk en rekkeviddeutvider, f.eks. en Zigbee® 3.0-enhet med 230 V i en Niko Home Control-installasjon eller et tredjepartssystem
	Den batteridrevne Zigbee®-enheten er defekt	Skift ut bryteren og koble den ny batteridrevne Zigbee®-bryteren til mottakeren. Begge enhetene må først tilbakestilles
	Mottakeren er defekt	Skift ut mottakeren og koble den sammen med den nye Zigbee®-mottakeren
Mottakeren svarer ikke alltid når jeg trykker på den batteridrevne Niko Zigbee®-bryteren	Mottakeren befinner seg på grensen av området som dekkes av radiosignalet	Installer bryteren nærmere mottakeren eller bruk en rekkeviddeutvider, f.eks. en Zigbee® 3.0-enhet med 230 V i en Niko Home Control-installasjon eller et tredjepartssystem
	En støysender eller en interferenskilde blokkerer telegrammer fra den batteridrevne Zigbee®-bryteren til mottakeren	Flytt på Zigbee®-bryteren eller mottakeren, fjern enheten som forårsaker forstyrrelse, eller bruk en rekkeviddeutvider, f.eks. en Zigbee® 3.0-enhet med 230 V i en Niko Home Control-installasjon eller et tredjepartssystem

IT

Problema	Causa	Azione
L'interruttore wireless alimentato a batteria non può essere trovato nell'app Niko Home o nel software di programmazione	L'alimentazione dello smart hub wireless per Niko Home Control è disattivata	Accendere l'alimentazione dello smart hub wireless per Niko Home Control
	La batteria dell'interruttore Zigbee® è scarica	L'avviso di batteria scarica viene visualizzato sull'app Niko Home Control Home. L'indicazione di batteria scarica (LED di colore rosso) viene visualizzata sul dispositivo Zigbee® solo dopo aver premuto a lungo il pulsante PROGRAM (vedere § Ripristino). Sostituire la batteria a bottone (vedere § Sostituzione della batteria). Tenere presente che il LED PROGRAM rimane spento quando il livello di tensione della batteria è inferiore alla soglia minima
Il ricevitore non risponde mai quando si preme il pulsante di un interruttore Zigbee® nell'utilizzo autonomo	La batteria dell'interruttore Zigbee® è scarica	
	L'interruttore Zigbee® non è abbinato correttamente con il ricevitore	Ripristinare l'interruttore Zigbee® alimentato a batteria se è stato abbinato a un'altra rete Zigbee®. Abbinare l'interruttore a un ricevitore autonomo, a Niko Home Control o a una rete Zigbee® di terzi. Per maggiori dettagli, consultare il sito guide.niko.eu
	Un altro interruttore Zigbee® alimentato a batteria è abbinato al ricevitore	
	L'interruttore Zigbee® alimentato a batteria è montato al di fuori della copertura radio del ricevitore o talvolta viene spostato all'esterno della gamma	Avvicinare l'interruttore Niko Zigbee® al ricevitore o utilizzare un estensore di portata come un dispositivo Zigbee® 3.0 alimentato a 230 V in un'installazione Niko Home Control o in un sistema di terzi
	Il percorso radio è ostruito, il che attenua il segnale radio	Riposizionare l'interruttore Zigbee® o utilizzare un estensore di portata come un dispositivo Zigbee® 3.0 alimentato a 230 V in un'installazione Niko Home Control o in un sistema di terzi
	Un jammer o una fonte di interferenza blocca i telegrammi dall'interruttore Zigbee® alimentato a batteria al ricevitore	Riposizionare l'interruttore Zigbee® o il ricevitore Zigbee®. Rimuovere il dispositivo interferente o utilizzare un estensore di portata come un dispositivo Zigbee® 3.0 alimentato a 230 V in un'installazione Niko Home Control o in un sistema di terzi
	L'interruttore Zigbee® alimentato a batteria è difettoso	Sostituire l'interruttore e abbinare il nuovo interruttore Zigbee® alimentato a batteria con il ricevitore. Potrebbe essere necessario ripristinare prima entrambi i dispositivi
	Il ricevitore è difettoso	Sostituire il ricevitore e abbinarlo con il nuovo ricevitore Zigbee®
Il ricevitore non risponde sempre quando si preme l'interruttore alimentato a batteria Niko Zigbee®	Il ricevitore si trova al confine dell'area di copertura radio	Installare l'interruttore più vicino al ricevitore o utilizzare un estensore di portata come un dispositivo Zigbee® 3.0 alimentato a 230 V in un'installazione Niko Home Control o in un sistema di terzi
	Un jammer o una fonte di interferenza blocca i telegrammi dall'interruttore alimentato a batteria Niko Zigbee® al ricevitore	Riposizionare l'interruttore o il ricevitore Zigbee®, rimuovere il dispositivo interferente o utilizzare un estensore di portata come un dispositivo Zigbee® 3.0 alimentato a 230 V in un'installazione Niko Home Control o in un sistema di terzi

PL

Problem	Przyczyna	Działanie
W aplikacji Niko Home ani w oprogramowaniu do programowania nie można znaleźć podłączonego zasilanego batrią przełącznika	Zasilanie bezprzewodowej inteligentnej centrali do Niko Home Control jest wyłączone	Włącz zasilanie bezprzewodowej inteligentnej centrali do Niko Home Control
	Bateria przełącznika Zigbee® jest rozładowana	W aplikacji Niko Home Control wyświetlane jest ostrzeżenie o niskim poziomie naładowania baterii. Wskaźnik niskiego poziomu naładowania baterii (czerwona dioda LED) pojawi się na urządzeniu Zigbee® dopiero po długim naciśnięciu przycisku PROGRAM (patrz § Resetowanie). Wymień baterię pastylkową (patrz § Wymiana baterii). Pamiętaj, że dioda LED PROGRAM pozostaje wyłączona, gdy poziom napięcia baterii jest poniżej minimalnego progu
Odbiornik nigdy nie reaguje, gdy naciskam przycisk przełącznika Zigbee® w trybie samodzielnym	Bateria przełącznika Zigbee® jest rozładowana	
	Przełącznik Zigbee® nie jest prawidłowo sparowany z odbiornikiem	Zresetuj zasilany bateriami przełącznik Zigbee®, jeśli był sparowany z inną siecią Zigbee®. Sparuj przełącznik z samodzielnym odbiornikiem, Niko Home Control lub siecią Zigbee® innej firmy. Więcej informacji znajduje się na stronie guide.niko.eu
	Z odbiornikiem jest sparowany inny zasilany bateriami przełącznik Zigbee®	
	Zasilany bateriami przełącznik Zigbee® jest zamontowany poza zasięgiem radiowym odbiornika lub czasami jest przesunięty poza zasięg	Przesuń przełącznik Niko Zigbee® bliżej odbiornika lub użyj wzmacniacza zasięgu, takiego jak urządzenie Zigbee® 3.0, zasilane 230 V, w instalacji Niko Home Control lub w systemie innej firmy
	Ścieżka łączności radiowej jest zablokowana, co tłumi sygnał radiowy	Zmień położenie przełącznika Zigbee® lub użyj wzmacniacza zasięgu, takiego jak urządzenie Zigbee® 3.0, zasilane 230 V, w instalacji Niko Home Control lub w systemie innej firmy
	Zagłuszacz lub źródło zakłóceń blokuje telegramy z zasilanego bateriami przełącznika Zigbee® do odbiornika.	Zmień położenie przełącznika Zigbee® lub odbiornika Zigbee®. Usuń zakłócające urządzenie lub użyj wzmacniacza zasięgu, takiego jak urządzenie Zigbee® 3.0, zasilane 230 V, w instalacji Niko Home Control lub w systemie innej firmy
	Zasilany bateriami przełącznik Zigbee® jest uszkodzony	Wymień przełącznik i sparuj nowy, zasilany bateriami przełącznik Zigbee® z odbiornikiem. Możliwe, że najpierw konieczne będzie zresetowanie obu urządzeń
	Odbiornik jest uszkodzony	Wymień odbiornik i sparuj go z nowym odbiornikiem Zigbee®
Odbiornik nie zawsze reaguje, gdy naciskam zasilany bateriami przełącznik Niko Zigbee®	Odbiornik znajduje się na granicy obszaru zasięgu radiowego	Zainstaluj przełącznik Niko odbiornika lub użyj wzmacniacza zasięgu, takiego jak urządzenie Zigbee® 3.0, zasilane 230 V, w instalacji Niko Home Control lub w systemie innej firmy
	Zagłuszacz lub źródło zakłóceń blokuje telegramy z zasilanego bateriami przełącznika Niko Zigbee® do odbiornika.	Zmień położenie przełącznika lub odbiornika Zigbee®, usuń zakłócające urządzenie lub użyj wzmacniacza zasięgu, takiego jak urządzenie Zigbee® 3.0, zasilane 230 V, w instalacji Niko Home Control lub w systemie innej firmy

SK

Problém	Príčina	Akcia
Bezdrôtový batériou napájaní spínač nie je možné nájsť v aplikácii Niko Home alebo v programovacom softvéri	Napájací zdroj bezdrôtového smart hubu pre Niko Home Control je VYP	Zapnite napájací zdroj bezdrôtového smart hubu pre Niko Home Control
	Batéria spínača Zigbee® je vybitá	V aplikácii Niko Home Control Home sa zobrazí upozornenie na slabú batériu. Indikátor slabej batérie (červená LED) sa na zariadení Zigbee® zobrazí po dlhom stlačení PROGRAMOVACIEHO tlačidla (pozrite si § Reset). Vymeňte gombíkovú batériu (pozrite si § Výmena batérie). Nezabúdajte, že PROGRAMOVACIA LED zostane VYP, keď sa úroveň napätia batérie nachádza pod minimálnou prahovou hodnotou
Prijímač nikdy nereaguje, keď stlačím tlačidlo spínača Zigbee® pri samostatnom použití	Batéria spínača Zigbee® je vybitá	
	Spínač Zigbee® nie je správne spárovaný s prijímačom	Resetujte batériou napájaný spínač Zigbee®, ak je spárovaný s ďalšou sieťou Zigbee®. Spárujte spínač so samostatným prijímačom, systémom Niko Home Control alebo sieťou tretej strany Zigbee®. Pozrite si stránku guide.niko.eu pre ďalšie informácie.
	Ďalší batériou napájaný spínač Zigbee® je spárovaný s týmto prijímačom.	
	Batériou napájaný spínač Zigbee® je namontovaný mimo dosahu rádiového signálu prijímača alebo sa niekedy nachádza mimo tohto dosahu	Presuňte spínač Niko Zigbee® bližšie k prijímaču alebo použite zosilňovač signálu, ako napr. 230 V napájané zariadenie Zigbee® 3.0 v inštalácii Niko Home Control alebo v systéme tretej strany
	V dosahu rádiového signálu sa nachádzajú prekážky, a preto je signál slabý	Presuňte spínač Zigbee® alebo použite zosilňovač signálu, ako napr. 230 V napájané zariadenie Zigbee® 3.0 v inštalácii Niko Home Control alebo v systéme tretej strany
	Rušička alebo zdroj rušenia bráni telegramom z batériou napájaného spínača Zigbee®, aby prichádzali do prijímača	Presuňte spínač Zigbee® alebo prijímač Zigbee®. Odstráňte zariadenie, ktoré spôsobuje rušenie alebo použite zosilňovač signálu, ako napr. 230 V napájané zariadenie Zigbee® 3.0 v inštalácii Niko Home Control alebo v systéme tretej strany
	Batériou napájaný spínač Zigbee® je chybný	Vymeňte spínač a spárujte nový batériou napájaný spínač Zigbee® s prijímačom. Možno bude potrebné najprv resetovať obe zariadenia
	Prijímač je poškodený.	Vymeňte prijímač a spárujte ho s novým Zigbee® prijímačom
Prijímač nezareaguje vždy, keď stlačím batériou napájaný spínač Niko Zigbee®	Prijímač je umiestnený na okraji oblasti s rádiovým pokrytím	Nainštalujte spínač bližšie k prijímaču alebo použite zosilňovač signálu, ako napr. 230 V napájané zariadenie Zigbee® 3.0 v inštalácii Niko Home Control alebo v systéme tretej strany
	Rušička alebo zdroj rušenia bráni telegramom z batériou napájaného spínača Niko Zigbee®, aby prichádzali do prijímača	Presuňte spínač alebo prijímač, odstráňte zariadenie, ktoré spôsobuje rušenie alebo použite zosilňovač signálu, ako napr. 230 V napájané zariadenie Zigbee® 3.0 v inštalácii Niko Home Control alebo v systéme tretej strany

LED behaviour

Ledgedrag / Comportement des LED / LED-Funktionen / LED funktioner / LED-funktioner / LED-funksjon / Comportamento del LED / Zachowanie LED / LED signalizácia

EN

The feedback LED will only be visible when the battery-powered Zigbee® switch is dismantled from the baseplate and after a long press on the PROGRAM button. The PROGRAM LED is found at the back of the switch.

PROGRAM LED is OFF		• The PROGRAM button is not pressed (correctly), or the battery is empty	• Press the PROGRAM button long enough or replace the coin cell battery. The PROGRAM LED is not active during normal operation
PROGRAM LED is flashing blue		The switch is trying to connect to the Zigbee® network. The battery level is sufficiently high	Wait until the LED stops flashing, which can take up to 90 seconds. The blinking frequency depends on the pairing method: - repeated 1 x: EZ-mode pairing (Niko Home Control or third-party network) - repeated 2 x: Touchlink pairing - repeated 4 x: Find& Bind pairing A flashing red LED also indicates a low battery level
PROGRAM LED is blue for 4 seconds		The wireless battery-powered Zigbee® switch is connected to the Zigbee® network, and the battery level is sufficiently high	The PROGRAM LED will switch OFF after 4 seconds. The wireless battery-powered Zigbee® switch is ready to be used. A red LED also indicates a low battery level
PROGRAM LED is flashing red		A red LED indicates that the battery level is low. See above for more information on the difference between a flashing LED and a LED that is permanently ON	Replace the coin cell battery. The red LED is not active during normal operation and remains OFF when the battery voltage level is too low
PROGRAM LED is permanently red			

NL

Je ziet de feedbackled enkel wanneer de Zigbee® schakelaar met batterij van de sokkel is gehaald en nadat je lang op de programmeerknop hebt gedrukt. De programmeerled zit op de achterkant van de schakelaar.

Programmeerled is UIT		• De programmeerknop is niet (correct) ingedrukt, of de batterij is leeg	• Druk lang genoeg op de programmeerknoop of vervang de knoopbatterij. De programmeerled brandt niet bij normale werking
De programmeerled knippert blauw		De schakelaar probeert verbinding te maken met het Zigbee® netwerk. De batterij is vol genoeg	Wacht tot de led stopt met knipperen. Dit kan tot 90 seconden duren. De knipperfrequentie hangt af van de koppelmethode: - 1 x herhaald: gekoppeld via EZ-modus (Niko Home Control of netwerk van ander merk) - 2 x herhaald: gekoppeld via Touchlink - 4 x herhaald: gekoppeld via Find& Bind Een knipperende rode led geeft ook aan dat de batterij bijna leeg is
De programmeerled is 4 seconden blauw		De draadloze Zigbee® schakelaar met batterij is gekoppeld met het Zigbee® netwerk, en de batterij is vol genoeg	De programmeerled zal na 4 seconden uitgaan. De draadloze Zigbee® schakelaar met batterij is klaar voor gebruik. Een rode led geeft ook aan dat de batterij bijna leeg is
De programmeerled knippert rood		Een rode LED geeft aan dat de batterij bijna leeg is. Zie hoger voor meer informatie over het verschil tussen een knipperende led en een led die continu brandt	Vervang de knoopbatterij. De rode led brandt niet bij normale werking en blijft UIT wanneer het batterijniveau te laag is
De programmeerled brandt continu rood			

FR

La LED témoin ne sera visible que lorsque l'interrupteur Zigbee® sur batterie sera démonté de son socle et après avoir appuyé longuement sur le bouton de programmation. La LED de programmation se trouve à l'arrière de l'interrupteur.

La LED de programmation est éteinte		• Vous n'avez pas appuyé (correctement) sur le bouton de programmation ou la batterie est vide	• Appuyez assez longtemps sur le bouton de programmation ou remplacez la batterie bouton. La LED de programmation n'est pas active pendant le fonctionnement normal
La LED de programmation clignote en bleu		L'interrupteur essaie de se connecter au réseau Zigbee® Le niveau de la batterie est suffisamment élevé	Attendez que la LED arrête de clignoter, ce qui peut prendre jusqu'à 90 secondes. La fréquence du clignotement dépend de la méthode d'appairage : - répété 1x : mode d'appairage EZ (Niko Home Control ou réseau tiers) - répété 2x : appairage Touchlink - répété 4x : appairage Find& Bind Le clignotement rouge de la LED indique également un niveau faible de la batterie
La LED de programmation est bleue pendant 4 secondes		L'interrupteur Zigbee® sans fil sur batterie est connecté au réseau Zigbee® et le niveau de la batterie est suffisamment élevé	La LED de programmation s'éteindra après 4 secondes. L'interrupteur Zigbee® sans fil sur batterie est prêt à être utilisé. Une LED rouge indique également un niveau faible de la batterie
La LED de programmation clignote en rouge		Une LED rouge indique que le niveau de la batterie est faible. Voir ci-dessus pour plus d'informations sur la différence entre une LED qui clignote et une LED allumée en permanence	Remplacez la batterie bouton. La LED rouge n'est pas active pendant le fonctionnement normal et reste éteinte lorsque le niveau de voltage de la batterie est trop faible
La LED de programmation est toujours rouge			

DE

Die Feedback-LED ist nur sichtbar, wenn der batteriebetriebene Zigbee®-Schalter von der Bodenplatte abgenommen wird und nach einem langen Druck auf die PROGRAMM-Taste. Die PROGRAMM-LED befindet sich auf der Rückseite des Schalters.

PROGRAMM-LED ist AUS		• Die PROGRAMM-Taste ist nicht (richtig) gedrückt, oder die Batterie ist leer	• Drücken Sie die PROGRAMM-Taste lange genug oder tauschen Sie die Knopfzelle aus. Die PROGRAMM-LED ist im Normalbetrieb nicht aktiv
Die PROGRAMM-LED blinkt blau		Der Schalter versucht, sich mit dem Zigbee®-Netzwerk zu verbinden Der Batteriestand ist ausreichend hoch	Warten Sie, bis die LED aufhört zu blinken, was bis zu 90 Sekunden dauern kann. Die Blinkfrequenz hängt von der Kopplungsmethode ab: - wiederholt 1 x: Pairing im EZ-Modus (Niko Home Control oder Netzwerk eines Drittanbieters) - wiederholt 2 x: Touchlink-Pairing - wiederholt 4 x: Find& Bind-Pairing Eine blinkende rote LED zeigt außerdem einen niedrigen Batteriestand an.
PROGRAMMIER-LED leuchtet 4 Sekunden lang blau		Der drahtlose, batteriebetriebene Zigbee®-Schalter ist mit dem Zigbee®-Netzwerk verbunden, und der Batteriestand ist ausreichend hoch	Die PROGRAMM-LED erlischt nach 4 Sekunden. Der drahtlose, batteriebetriebene Zigbee®-Schalter ist einsatzbereit. Eine rote LED zeigt außerdem einen niedrigen Batteriestand an.
PROGRAMM-LED blinkt rot		Eine rote LED zeigt an, dass der Batteriestand niedrig ist. Weitere Informationen über den Unterschied zwischen einer blinkenden LED und einer LED, die permanent leuchtet, siehe oben	Tauschen Sie die Knopfzellenbatterie aus. Die rote LED ist im Normalbetrieb nicht aktiv und bleibt ausgeschaltet, wenn die Batteriespannung zu niedrig ist.
PROGRAMM-LED leuchtet permanent rot			

DK

Feedback-LED'en vil kun være synlig, når den batteridrevne Zigbee® afbryder er fjernet fra monteringsunderlaget og efter et langt tryk på PROGRAM-knappen. PROGRAM-LED'en findes på bagsiden af afbryderen.

PROGRAM-LED'en er SLUKKET		• PROGRAM-trykket er ikke trykket (korrekt) ned, eller batteriet er afladet	• Hold PROGRAM-trykket nede længe nok, eller udskift knapcellebatteriet. PROGRAM-LED'en er ikke aktiv under normal drift
PROGRAM-LED'en blinker blåt		Afbryderen prøver at oprette forbindelse til Zigbee® netværket. Batteriet er ladet tilstrækkeligt op	Vent, indtil LED'en holder op med at blinke, hvilket kan tage op til 90 sekunder. Blinkefrekvensen afhænger af parringsmetoden: - gentaget 1x: EZ-parringsfunktion (Niko Home Control eller tredjepartsnetværk) - gentaget 2x: Touchlink-parring - gentaget x4: Find&-Bind-parring En blinkende rød LED angiver også et lavt batteriniveau
PROGRAM-LED'en er blå i 4 sekunder		Den trådløse batteridrevne Zigbee® afbryder er forbundet til Zigbee® netværket, og batteriniveauet er tilstrækkeligt højt	PROGRAM-LED'en slukker efter 4 sekunder. Den trådløse batteridrevne Zigbee® afbryder er klar til brug. En rød LED angiver også et lavt batteriniveau
PROGRAM-LED'en blinker rødt		En rød LED angiver, at batteriniveauet er lavt. Se ovenfor for mere information om forskellen mellem en blinkende LED og en LED, der er konstant tændt	Udskift knapcellebatteriet. Den røde LED er ikke aktiv under normal drift og forbliver slukket, når batterispændingsniveauet er for lavt
PROGRAM-LED'en lyser konstant rødt			

SE

Återkopplings-LED-lampan syns bara när den batteridrivna Zigbee®-strömställaren demonteras från basplattan och efter en lång tryckning på PROGRAM-knappen. PROGRAM-LED-lampan finns på strömställarens baksida.

PROGRAM-LED är AV		• PROGRAM-knappen trycks inte in (korrekt), eller batteriet är slut	• Tryck på PROGRAM-knappen tillräckligt länge eller byt ut knappcellsbatteriet. PROGRAM-LED-lampan är inte aktiv under normal drift
PROGRAM-LED-lampan blinkar blått		Strömställaren försöker ansluta till Zigbee® -nätverket Batterinivån är tillräckligt hög	Vänta tills LED-lampan slutar blinka, vilket kan ta upp till 90 sekunder. Blinkandets hastighet beror på parkopplingsmetoden: - upprepat 1x: Parkoppling i EZ-läge (Niko Home Control eller tredje parts nätverk) - upprepat 2x: Touchlink-parkoppling - upprepat 4x: Find&-Bind-parkoppling En blinkande röd LED innebär även att batterinivån är låg
PROGRAM-LED är blå i 4 sekunder		Den trådlösa, batteridrivna Zigbee®-strömställaren är ansluten till Zigbee®-nätverket, och batterinivån är tillräckligt hög	Den PROGRAM-LED-lampan släcks efter 4 sekunder. Den trådlösa, batteridrivna Zigbee®-strömställaren är klar att använda. En röd LED innebär även att batterinivån är låg
PROGRAM-LED blinkar rött		En röd LED innebär att batterinivån är låg. Se ovanstående för att få mer information om skillnaden mellan en blinkande LED och en LED som lyser konstant	Byt ut knappcellsbatteriet. Den röda LED-lampan är inte aktiv under normal drift och förblir AV när batterinivåns voltnivå är för låg
PROGRAM-LED är konstant röd			

NO

LED-lampen for tilbakemelding vil bare vises når den batteridrevne Zigbee®-bryteren demonteres fra baseplaten og når PROGRAM-knappen trykkes lenge. PROGRAM LED-lampen befinner seg på bryterens bakside.

PROGRAM LED er AV		• PROGRAM-knappen er ikke trykket (riktig), eller batteriet er tomt	• Trykk på PROGRAM-knappen lenge nok eller skift ut knappebatteriet. PROGRAM LED er ikke aktiv under normal drift
PROGRAM LED-lampen blinker blått		Bryteren forsøker å koble til Zigbee®-nettverket Batterinivået er tilstrekkelig høyt	Vent til LED-lampen slutter å blinke, noe som kan ta opptil 90 sekunder. Blinkefrekvensen er avhengig av sammenkoblingsmodus: – gjentas 1 gang: sammenkobling i EZ-modus (Niko Home Control- eller tredjepartsnettverk) – gjentas 2 ganger: Touchlink-sammenkobling – gjentas 4 ganger: Find&Bind-sammenkobling En LED-lampe som blinker rødt indikerer også et lavt batterinivå
PROGRAM LED-lampen lyser blått i 4 sekunder		Den trådløse batteridrevne Zigbee®-bryteren er koblet til Zigbee®-nettverket og batterinivået er tilstrekkelig høyt	PROGRAM LED-lampen slås av etter 4 sekunder. Den trådløse batteridrevne Zigbee®-bryteren er klar til bruk. En rød LED-lampe signaliserer også at batterinivået er lavt
PROGRAM LED-lampen blinker rødt		En rød LED-lampe signaliserer at batterinivået er lavt. Se over for mer informasjon om forskjellen mellom en blinkende LED-lampe og en LED-lampe som lyser kontinuerlig	Skift ut knappebatteriet. Den røde LED-lampen er ikke aktivert under normal drift og forblir AV når batterispenningen er for lav
PROGRAM LED-lampen lyser kontinuerlig rødt			

IT

Il LED di feedback sarà visibile solo quando l'interruttore Zigbee® alimentato a batteria viene smontato dalla piastra di base e dopo aver premuto a lungo il pulsante PROGRAM. Il LED PROGRAM si trova sul retro dell'interruttore.

Il LED PROGRAM è spento		• Il pulsante PROGRAM non è premuto (correttamente) o la batteria è scarica	• Premere a lungo il pulsante PROGRAM o sostituire la batteria a bottone. Il LED PROGRAM non è attivo durante il normale funzionamento
Il LED PROGRAM è blu lampeggiante		L'interruttore sta cercando di connettersi alla rete Zigbee®. Il livello della batteria è sufficientemente alto	Attendere che il LED smetta di lampeggiare, il che può richiedere fino a 90 secondi. La frequenza di lampeggiamento dipende dal metodo di abbinamento: - ripetuto 1 volta: abbinamento in modalità EZ (Niko Home Control o rete di terzi) - ripetuto 2 volte: abbinamento Touchlink - ripetuto 4 volte: abbinamento Find&Bind Un LED rosso lampeggiante indica inoltre che il livello della batteria è basso
LED PROGRAM è blu per 4 secondi		L'interruttore Zigbee® wireless alimentato a batteria è collegato alla rete Zigbee® e il livello della batteria è sufficientemente alto	Il LED PROGRAM si spegne dopo 4 secondi. L'interruttore Zigbee® wireless alimentato a batteria è pronto per essere utilizzato. Un LED rosso indica inoltre che il livello della batteria è basso
Il LED PROGRAM lampeggia in rosso		Un LED rosso indica che il livello della batteria è basso. Per ulteriori informazioni sulla differenza tra un LED lampeggiante e un LED acceso in modo permanente, vedere sopra	Sostituire la batteria a bottone. Il LED rosso non è attivo durante il normale funzionamento e rimane spento quando il livello di tensione della batteria è troppo basso
Il LED PROGRAM è permanentemente rosso			

PL

Dioda LED informacji zwrotnej będzie widoczna tylko wtedy, gdy zasilany bateriami przełącznik Zigbee® zostanie zdemontowany z płyty podstawy i po długim naciśnięciu przycisku PROGRAM. Dioda PROGRAM znajduje się z tyłu przełącznika.

DIODA LED PROGRAM jest WYŁĄCZONA		• Przycisk PROGRAM nie jest wciśnięty (prawidłowo) lub bateria jest rozładowana	• Naciśnij wystarczająco długo przycisk PROGRAM lub wymień baterię pastylkową. Dioda LED PROGRAM nie jest aktywna podczas normalnej pracy
DIODA LED PROGRAM miga na niebiesko		Przełącznik próbuje połączyć się z siecią Zigbee®. Poziom naładowania baterii jest wystarczająco wysoki	Poczekaj, aż dioda LED przestanie migać, co może potrwać do 90 sekund. Częstotliwość migania zależy od metody parowania:
			- powtórzenie raz: parowanie w trybie EZ (Niko Home Control lub sieć innej firmy) - powtórzenie 2 razy: parowanie Touchlink - powtórzenie 4 razy: parowanie Find&Bind Migająca czerwona dioda LED wskazuje również na niski poziom naładowania baterii
Dioda LED PROGRAM świeci na niebiesko przez 4 sekundy		Bezprzewodowy, zasilany bateriami przełącznik Zigbee® jest podłączony do sieci Zigbee®, a poziom naładowania baterii jest wystarczająco wysoki	Dioda LED PROGRAM zgaśnie po 4 sekundach. Bezprzewodowy, zasilany bateriami przełącznik Zigbee® jest gotowy do użycia. Czerwona dioda LED wskazuje również na niski poziom naładowania baterii
Dioda LED PROGRAM miga na czerwono		Czerwona dioda LED wskazuje na niski poziom naładowania baterii. Powyżej znajduje się więcej informacji na temat różnicy między migającą diodą LED a diodą LED, która świeci w sposób ciągły	Wymień baterię pastylkową. Czerwona dioda LED nie jest aktywna podczas normalnej pracy i pozostaje wyłączona, gdy poziom napięcia baterii jest zbyt niski
Dioda LED PROGRAM świeci na czerwono w sposób ciągły			

SK

LED spätnej väzby bude viditeľné iba vtedy, keď batériou napájaný spínač Zigbee® je demontovaný od základnej dosky a po dlho stlačení PROGRAMOVACIEHO tlačidla. PROGRAMOVACIA LED sa nachádza na zadnej strane spínača.

PROGRAMOVACIA LED je VYP		• PROGRAMOVACIE tlačidlo nebolo (správne) stlačené, alebo batéria je vybitá	• Stlačte PROGRAMOVACIE tlačidlo dostatočne dlho, alebo vymeňte gombíkovú batériu. PROGRAMOVACIA LED nie je aktívna počas bežnej prevádzky
PROGRAMOVACIA LED bliká namodro		Spínač sa pokúša pripojiť k sieti Zigbee®. Úroveň nabitia batérie je dostatočná	Počkajte, kým LED prestane blikať (môže to trvať až 90 sekúnd). Frekvencia blikania závisí od metódy párovania: - zabliká 1-krát: režim párovania EZ (Niko Home Control alebo sieť tretej strany) - zabliká 2-krát: párovanie Touchlink - zabliká 4-krát: párovanie Find&Bind Blikajúca červená LED takisto indikuje nízku úroveň nabitia batérie
PROGRAMOVACIA LED svieti namodro po dobu 4 sekúnd		Bezdrôtový batériou napájaný spínač Zigbee® je pripojený k sieti Zigbee® a úroveň nabitia batérie je dostatočne vysoká	PROGRAMOVACIA LED sa vypne po 4 sekundách. Bezdrôtový batériou napájaný spínač Zigbee® je pripravený na použitie. Červená LED takisto indikuje nízku úroveň nabitia batérie
PROGRAMOVACIA LED bliká načerveno		Červená LED indikuje, že úroveň nabitia batérie je veľmi nízka. Pozrite si vyššie uvedené informácie pre rozdiely medzi blikajúcou LED a LED, ktorá je neprerušovane zapnutá	Vymeňte gombíkovú batériu. Červená LED nie je aktívna počas bežnej prevádzky a zostáva vypnutá, keď je úroveň napätia batérie príliš nízka
PROGRAMOVACIA LED svieti neprerušovane načerveno			

Reset

Reset / Réinitialiser / Zurücksetzen / Nulstil / Återställa / tilbakestille / Reset / Nastawić / Resetovať

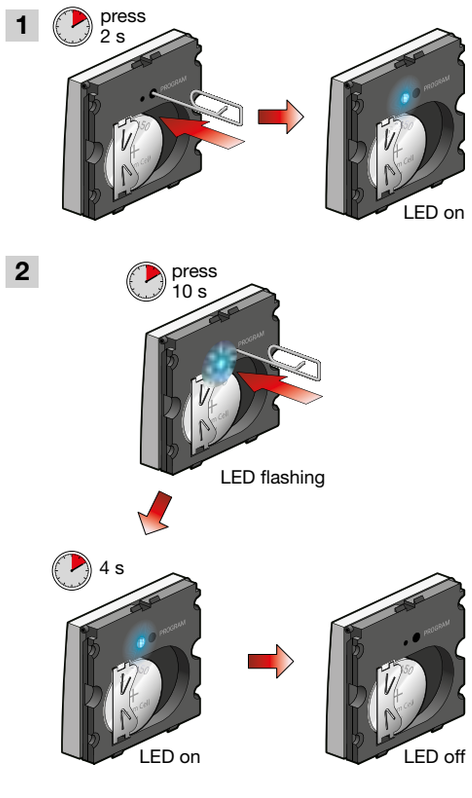

Specifications

Specificaties / Specifications / Spezifikationen / Specifikationer / Specifikationer / Spesifikasjoner / Specifiche / Specyfikacje / Technické údaje

Article number 552-721X1
Power supply ..... 3 V battery, CR2450
Battery life span ..... 5 years at 20 actuations/day
Protocol ..... Zigbee® 3.0, 2.4 GHz
Mounting method 552-72001 ..... wall mounting
Mounting method 552-72011 ..... flush-mounting box in combination with metal baseplate 552-720X0
Flush-mounting box specifications ..... depth = min. 40 mm
..... claw/screw fixing = 60 mm
..... inner diameter box = 60 mm
..... multiple boxes centre distance horizontal = 71 mm
..... multiple boxes centre distance vertical = 71 mm
..... multiple boxes centre distance vertical = 60 mm for BE and FR
Mounting height ..... 105 - 120 cm
Dimensions with Niko Original or Niko Pure faceplate (HxWxD) ..... 83 x 83 x 15 mm
Dimensions with Niko Intense faceplate (HxWxD) ..... 85 x 85 x 15 mm
Protection degree IP20
Maximum range (between switch and smart hub or wireless bridge) ..... 10 m (longer ranges possible with meshing capability of 230 V connected Zigbee® devices)
Maximum per installation ... max. 50 connected Zigbee® devices per Niko Home Control installation
..... stand-alone: max. 8 Zigbee® receivers (ON/OFF/dimming) per switch
Operating frequency ..... 2.4 GHz
Antenna ..... integrated antenna
Maximum RF power ..... 8 dBm EIRP
Ambient temperature operation ..... 5 °C – 30 °C
Ambient temperature storage ..... 0 °C – 40 °C
Humidity ..... 0 - 95 % relative humidity, non-condensing
Weight 552-72001 ..... 23 g ±1 g
Weight 552-72011 ..... 17 g ±1 g
System compatibility ..... talks with Homey
Marking ..... CE, Zigbee®

EN Warnings regarding installation

The installation of products that will permanently be part of the electrical installation and which include dangerous voltages, should be carried out by a qualified installer and in accordance with the applicable regulations. This user manual must be presented to the user. It should be included in the electrical installation file and it should be passed on to any new owners. Additional copies are available on the Niko website or via Niko customer services.

NL Waarschuwingen voor installatie

De installatie van producten die permanent onderdeel zullen uitmaken van de elektrische installatie en die gevaarlijke spanningen bevatten, moet worden uitgevoerd door een erkend installateur en volgens de geldende voorschriften. Deze handleiding moet aan de gebruiker worden overhandigd. Het moet bij het dossier van de elektrische installatie worden gevoegd en worden overgedragen aan eventuele nieuwe eigenaars. Bijkomende exemplaren zijn verkrijgbaar via de website of Niko customer services.

FR Mises en garde relative à l'installation

L'installation de produits qui feront, de manière permanente, partie de l'installation électrique et qui comportent des tensions dangereuses, doit être effectuée par un installateur agréé et conformément aux prescriptions en vigueur. Ce mode d'emploi doit être remis à l'utilisateur. Il doit être joint au dossier de l'installation électrique et être remis aux nouveaux propriétaires éventuels. Des exemplaires supplémentaires peuvent être obtenus sur le site internet ou auprès de Niko customer services.

DE Vor der Installation zu beachtende Sicherheitshinweise

Die Installation von Produkten, die fest an eine elektrische Anlage angeschlossen werden und gefährliche Spannungen enthalten, müssen gemäß den geltenden Vorschriften von einem anerkannten Installateur vorgenommen werden.
Hinweis!
Installation nur durch Personen mit einschlägigen elektrotechnischen Kenntnissen und Erfahrungen!*
Durch eine unsachgemäße Installation gefährden Sie:

- Ihr eigenes Leben;
- das Leben der Nutzer der elektrischen Anlage.

Mit einer unsachgemäßen Installation riskieren Sie schwere Sachschäden, z. B. durch Brand.
Es droht für Sie die persönliche Haftung bei Personen- und Sachschäden.
Wenden Sie sich an einen Elektroinstallateur!
** Erforderliche Fachkenntnisse für die Installation*
Für die Installation sind insbesondere folgende Fachkenntnisse erforderlich:

- die anzuwendenden „5 Sicherheitsregeln": Freischalten; gegen Wiedereinschalten sichern; Spannungsfreiheit feststellen; Erden und Kurzschließen; benachbarte, unter Spannung stehende Teile abdecken oder abschranken;
- Auswahl des geeigneten Werkzeuges, der Messgeräte und ggf. der persönlichen Schutzausrüstung;
- Auswertung der Messergebnisse;
- Auswahl des Elektro-Installationsmaterials zur Sicherstellung der Abschaltbedingungen;
- IP-Schutzarten;
- Einbau des Elektroinstallationsmaterials;
- Art des Versorgungsnetzes (TN-System, IT-System, TT-System) und die daraus folgenden Anschlussbedingungen (klassische Nullung, Schutzerdung, erforderliche Zusatzmaßnahmen etc.).

Diese Gebrauchsanleitung muss dem Benutzer ausgehändigt werden. Die Gebrauchsanleitung ist den Unterlagen der elektrischen Anlage beizufügen und muss auch eventuellen neuen Besitzern ausgehändigt werden. Zusätzliche Exemplare erhalten Sie über die Website oder den Kundendienst von Niko.

DK Advarsel vedrørende installation

Installation af produkter, som bliver en fast del af en elektrisk installation, og som omfatter højspænding, skal udføres af en autoriseret installatør og følge gældende regler. Brugervejledningen skal udleveres til brugeren. Den bør indgå i dokumentation for den elektriske installation, og den bør videregives til eventuelle nye ejere. Yderligere eksemplarer er tilgængelige på Nikos hjemmeside eller hos Nikos kundeservice.

SE Varningar vid installation

Installation av produkter som ska vara en permanent del av den elektriska installationen och som omfattar farliga spänningar ska utföras av behörig installatör och enligt gällande föreskrifter. Användaren måste ha tillgång till denna användarhandbok. Den ska finnas med i mappen för den elektriska installationen och ska vidarebefordras till eventuell ny ägare. Ytterligare exemplar finns tillgängliga på Nikos webbsida eller via Nikos kundtjänst.

NO Advarsler angående installasjonen

Installasjon av produkter som på permanent basis skal være en del av den elektriske installasjonen og inkluderer farlige spenninger, må utføres av en faglært installatør, og i samsvar med gjeldende forskrifter. Denne brukerveiledningen skal fremvises brukeren. Den bør inkluderes i filen for den elektriske installasjonen og overlates videre til enhver ny eier. Ekstra eksemplarer er tilgjengelige på nettstedet til Niko eller via Nikos kundeservice.

IT Istruzioni di sicurezza da osservare

L'installazione di prodotti incorporati in modo permanente nell'impianto elettrico e comprendenti tensioni pericolose dovrà essere eseguita da un installatore qualificato e in conformità alle normative applicabili. Fornire il presente manuale d'uso all'utente. Il manuale deve essere incluso nel file di installazione elettrica e deve essere presentato a tutti i nuovi proprietari. Sono disponibili copie aggiuntive sul sito web Niko o tramite i servizi di supporto Niko.

PL Ostrzeżenia dotyczące instalacji

Instalacja produktów, które będą stałą częścią instalacji elektrycznej i które zasilane są niebezpiecznym napięciem, powinna być przeprowadzana przez wykwalifikowanego instalatora, zgodnie z obowiązującymi przepisami. Niniejsza instrukcja użytkownika musi zostać przedstawiona użytkownikowi. Powinna zostać zawarta w dokumentacji instalacji elektrycznej i powinna zostać przekazana nowym właścicielom. Dodatkowe egzemplarze są dostępne na stronie internetowej Niko lub za pośrednictwem działu obsługi klienta Niko.

SK Upozornenia týkajúce sa inštalácie

Výrobky, ktoré sa natrvalo stanú súčasťou elektroinštalácie, a ktoré obsahujú nebezpečné napätia, musia byť inštalované kvalifikovaným elektroinštalatérom a v súlade s platnými smernicami a nariadeniami. Tento návod na použitie musí byť odovzdaný používateľovi. Mal by byť súčasťou dokumentácie o elektroinštalácii a mal by byť odovzdaný každému novému používateľovi. Ďalšie kópie sú k dispozícii na internetových stránkach spoločnosti Niko alebo prostredníctvom služby zákazníkom poskytovanej spoločnosťou Niko.

EN CE marking

This product complies with all of the relevant European guidelines and regulations. For radio equipment Niko llc declares that the radio equipment in this manual conforms with the 2014/53/EU directive. The full text of the EU declaration of conformity is available at www.niko.eu under the product reference, if applicable.

NL CE-markering

Dit product voldoet aan alle toepasselijke Europese richtlijnen en verordeningen. Voor radioapparatuur verklaart Niko nv dat de radioapparatuur uit deze handleiding conform is met Richtlijn 2014/53/EU. De volledige tekst van de EU-conformiteitsverklaring staat op www.niko.eu onder de productreferentie, indien van toepassing.

FR Marquage CE

Ce produit est conforme à l'ensemble des directives et règlements européens applicables. Pour l'appareillage radio, Niko SA déclare que l'appareillage radio de ce mode d'emploi est conforme à la Directive 2014/53/EU. Le texte complet de la déclaration de conformité UE est disponible, le cas échéant, sur le site www.niko.eu à la rubrique référence produit.

DE CE-Kennzeichnung

Dieses Produkt erfüllt alle anwendbaren europäischen Richtlinien und Verordnungen. Für Funkgeräte erklärt Niko nv, dass die Funkgeräte aus dieser Anleitung der Richtlinie 2014/53/EU entsprechen. Den vollständigen Text der EU-Konformitätserklärung finden Sie unter www.niko.eu unter der Produktreferenz, falls zutreffend.

DK CE mærkning

Dette produkt er i overensstemmelse med alle relevante europæiske retningslinjer og regler. For radioudstyr erklærer Niko nv, at radioudstyret i denne vejledning er i overensstemmelse med 2014/53/EU-direktivet. Den fulde tekst til EU-overensstemmelseserklæringen findes på www.niko.eu under produktreferencen, hvis relevant.

SE CE-märkning

Denna produkt uppfyller alla relevanta europeiska riktlinjer och regler. För radioutrustning försäkrar Niko nv att radioutrustningen i denna handbok uppfyller direktivet 2014/53/EU. Vid behov kan den fullständiga texten till EU-försäkran om överensstämmelse läsas på www.niko.eu under produktreferensen.

NO EC marking

Dette produktet etterkommer alle relevante europeiske retningslinjer og forskrifter. For radioutstyr opplyser Niko nv at radioutstyret i denne veiledningen overholder direktiv 2014/53/EU. Hele teksten til EUs samsvarserklæring er tilgjengelig på www.niko.eu, i henhold til produktreferansen, (hvis relevant).

IT Marcatura CE

Questo prodotto è conforme a tutte le direttive e normative europee pertinenti. Relativamente alle apparecchiature radio, Niko nv dichiara che le apparecchiature radio contenute nel presente manuale sono conformi alla direttiva 2014/53/UE. Il testo completo della dichiarazione di conformità UE è disponibile su www.niko.eu sotto il riferimento del prodotto, se applicabile.

PL Oznakowanie EC

Ten produkt jest zgodny ze wszystkimi odnośnymi europejskimi wytycznymi i przepisami. W odniesieniu do sprzętu radiowego Niko nv deklaruje, że sprzęt radiowy w niniejszej instrukcji jest zgodny z dyrektywą 2014/53/UE. Pełny tekst deklaracji zgodności UE jest dostępny na stronie www.niko.eu pod numerem referencyjnym produktu, jeśli dotyczy.

SK Označenie ES

Tento výrobok spĺňa všetky relevantné Európske pre dpisy a nariadenia. Čo sa rádiových zariadení týka, spoločnosť Niko nv vyhlasuje, že rádiové zariadenia v tomto návode sú v súlade so smernicou 2014/53/EÚ. Celé znenie EÚ vyhlásenia o zhode je dostupné na stránke www.niko.eu v časti s referenciami o produktoch, ak bolo uplatnené.

EN Environment

This product and/or the batteries provided cannot be disposed of in non-recyclable waste. Take your discarded product to a recognised collection point. Just like producers and importers, you too play an important role in the promotion of sorting, recycling and reuse of discarded electrical and electronic equipment. To finance the rubbish collection and waste treatment, the government levies recycling charges in certain cases (included in the price of this product).

NL Milieu

Dit product of de bijgeleverde batterijen mag u niet bij het ongesorteerd afval gooien. Breng uw afgedankt product naar een erkend verzamelpunt. Net als producenten en importeurs speelt ook u een belangrijke rol in de bevordering van sortering, recycling en hergebruik van afgedankte elektrische en elektronische apparatuur. Om de ophaling en verwerking te kunnen financieren, heft de overheid in bepaalde gevallen een recyclingbijdrage (inbegrepen in de aankoopprijs van dit product).

FR Environnement

EMBALLAGES CARTONS ET PAPIER À TRIER

Vous ne pouvez pas mettre ce produit ou les batteries fournies au rebut en tant que déchet non trié. Déposez votre produit usagé à un point de collecte agréé. Tout comme les fabricants et importateurs, vous jouez un rôle important dans la promotion du tri, du recyclage et de la réutilisation d'appareils électriques et électroniques mis au rebut. Pour financer la collecte et le traitement, les pouvoirs publics ont prévu, dans certains cas, une cotisation de recyclage (comprise dans le prix d'achat de ce produit).

DE Umwelt

Sie dürfen dieses Produkt oder die mitgelieferten Batterien nicht über den normalen Hausmüll entsorgen. Bringen Sie Ihr ausgedientes Produkt zu einer anerkannten Sammelstelle. Genau wie Hersteller und Importeure spielen auch Sie eine wichtige Rolle bei Sortierung, Recycling und Wiederverwendung von ausgedienten elektrischen und elektronischen Geräten. Um die Abholung und Verarbeitung wiederverwertbarer Abfälle finanzieren zu können, ist im Verkaufspreis oftmals bereits eine obligatorische Recyclingabgabe enthalten.

DK Miljø

Dette produkt og/eller de medfølgende batterier må ikke deponeres i ikke-genanvendeligt affald. Det kasserede produkt skal afleveres til en genbrugsstation. Din rolle er lige så vigtig som producentens og importørens med hensyn til at fremme sortering, genanvendelse og genbrug af kasseret elektrisk og elektronisk udstyr. For at finansiere affaldssamlingen og affaldsbehandlingen opkræver regeringen i nogen tilfælde genbrugsafgifter (prisen på dette produkt er inklusiv disse afgifter).

SE Miljö

Denna produkt och/eller de medföljande batterierna får inte slängas bland icke-återvinningsbart avfall. Ta med din kasserade produkt till ett godkänt insamlingsställe. Precis som tillverkare och importörer spelar du också en viktig roll i arbetet för sortering, återvinning och återanvändning av kasserad elektrisk och elektronisk utrustning. För att finansiera avfallshämtning och avfallshantering tar myndigheterna i vissa fall ut avgifter (ingår i priset på produkten).

NO Omgivelser

Dette produktet og / eller de tilhørende batteriene skal ikke kastes sammen med ikke-resirkulerbart avfall. Ta med det kasserte produktet til en godkjent henteplass. På samme måte som produsenter og importører, spiller du også en viktig rolle med å fremme sortering, resirkulering og gjenbruk av kassert elektrisk og elektronisk utstyr. For å finansiere bortkjøring av avfall og avfallsbehandling, kan staten ilegge en resirkuleringsavgift i visse tilfeller (inkludert i prisen til dette produktet)

IT Ambiente

Questo prodotto e/o le batterie fornite in dotazione non possono essere smaltiti come rifiuti non riciclabili. Conferire il prodotto da smaltire in un punto di raccolta riconosciuto. Così come i produttori e gli importatori, anche l'utente può svolgere un ruolo importante nella promozione della differenziazione, del riciclaggio e del riutilizzo delle apparecchiature elettriche ed elettroniche dismesse. Per finanziare la raccolta e il trattamento dei rifiuti, in alcuni casi il governo riscuote imposte per il riciclaggio (incluse nel prezzo di questo prodotto).

PL Środowisko

Ten produkt i/lub dostarczone baterie nie mogą być składowane z odpadami nienadającymi się do recyklingu. Zużyty produkt należy oddać do uznanego punktu zbiórki. Tak jak producenci i importerzy, klient również ma ważną rolę do odegrania w promowaniu sortowania, recyklingu i ponownego wykorzystania zużytego sprzętu elektrycznego i elektronicznego. W celu sfinansowania zbiórki i przetwarzania odpadów rząd w niektórych przypadkach pobiera opłatę na recykling (wliczona w cenę tego produktu).

SK Prostredie

Tento výrobok a/alebo k nemu pribalené batérie sa nesmú likvidovať spolu s nerecyklovateľným odpadom. Svoj znehodnotený výrobok odneste na určené zberné miesto odpadu alebo do recyklačného strediska. Nielen výrobcovia a dovozcovia, ale aj vy zohrávate veľmi dôležitú úlohu v rámci podpory triedenia, recyklovania a opätovného používania odpadu vzniknutého z elektrických a elektronických zariadení. Aby bolo možné financovať zber, triedenie a spracovanie odpadu, vláda v určitých prípadoch odvádza poplatky za recykláciu (tie sú zahrnuté v cene tohto výrobku).

Support & contact

nv Niko sa
Industriepark West 40
9100 Sint-Niklaas, Belgium

www.niko.eu

EN		+32 3 778 90 80	support@niko.eu
NL	België:	+32 3 778 90 80	support.be@niko.eu
	Nederland:	+31 880 15 96 10	support.nl@niko.eu
FR	Belgique:	+32 3 778 90 80	support.be@niko.eu
	France:	+33 820 20 66 25	support.fr@niko.eu
	Suisse:	+41 44 878 22 22	support.ch@niko.eu
DE	Deutschland:	+49 7623 96697-0	support.de@niko.eu
	Schweiz:	+41 44 878 22 22	support.ch@niko.eu
	Österreich:	+43 1 7965514	support.at@niko.eu
	Belgien:	+32 3 778 90 80	support.be@niko.eu
DK		+45 74 42 47 26	support.dk@niko.eu
SE		+46 8 410 200 15	support.se@niko.eu
NO		+47 66 77 57 50	support.no@niko.eu
IT		+41 44 878 22 22	support.ch@niko.eu
PL		+48 509 378 373	support.pl@niko.eu
SK		+421 2 63 825 155	support.sk@niko.eu

Niko prepares its manuals with the greatest care and strives to make them as complete, correct and up-to-date as possible. Nevertheless, some deficiencies may subsist. Niko cannot be held responsible for this, other than within the legal limits. Please inform us of any deficiencies in the manuals by contacting Niko customer services at support@niko.eu.